Drabex®

JANUSZ WILCZEK

PRODUKT POLSKI

KATALOG PRODUKTÓW

www.drabex.com

2021

Drabex®

JANUSZ WILCZEK

Szanowni Państwo,

P.P.H. DRABEX Janusz Wilczek jest firmą prywatną, całkowicie polską, bez udziału kapitału zagranicznego, z jednoosobowym właścicielem. Firma posiada długoletnią tradycję rzemieślniczą. Działalność produkcyjną rozpoczęła w 1974 roku od produkcji wyrobów gospodarstwa domowego powszechnego użytku, ze specjalizacją głównie w wyrobach z aluminium. Zmiany systemowe w Polsce na przełomie 1989/90 pozwoliły rozpocząć działalność produkcyjną w szerokim asortymencie i zmianę profilu produkcji na bardziej profesjonalną i zaawansowaną technologicznie. Na istniejącej bazie i doświadczeniu w 1991 roku powstała firma P.P.H.Drabex Janusz Wilczek, specjalizując się w dalszym ciągu w produkcji wyrobów z aluminium.

Wieloletnie doświadczenie, nowoczesny park maszynowy oraz wyspecjalizowana ponad 200-osobowa załoga dają firmie możliwość spełnienia najwyższych wymagań stawianych przez nawet najbardziej wymagającego Klienta.

P.P.H. DRABEX
Janusz Wilczek

zajmuje się:

Produkcją:

- drabin aluminiowych o szerokim asortymencie, wykonywanych z lekkich kształtowników aluminiowych
- rusztowań aluminiowych
- schodów aluminiowych
- konstrukcji specjalnych
- mebli

Usługami:

- laserową obróbką kształtowników, rur oraz blach
- gięciem drutu
- obróbką plastyczną kształtowników, rur oraz blach
- wykrawaniem, gięciem blach
- spawaniem i zgrzewaniem
- obróbką skrawaniem CNC
- anodowaniem aluminium
- cynkowaniem galwanicznym
- lakierowaniem proszkowym

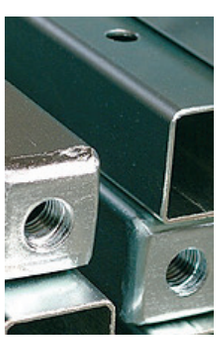

Drabiny wolnostojące

TP 1100	Drabina wolnostojąca	6
TP 1200	Drabina wolnostojąca	7
TP 1300	Drabina wolnostojąca przemysłowa	8
TP 1400	Drabina wolnostojąca magazynowa	9
TP 8000	Drabina dwustronna ze stopniami profesjonalna	10

Stołki

TP 7000	Stołek rozkładany	11
TP 8020	Stołek rozkładany	12
TP 8020 P	Stołek rozkładany z poręczą	13
TP 8033	Stołek rozkładany z poręczą	14
TP 8040	Stołek dostawny	15
TP 8100	Stołek rozkładany	16
TP 8100 P	Stołek rozkładany z poręczą	17

Drabiny opieralne

TP 2000	Drabina opieralna	18
TP 2100	Drabina opieralna z hakiem	19
TP 2300	Drabina opieralna	20

Drabiny wielofunkcyjne

TP 3200	Drabina dwuelementowa rozstawno-przystawna	21
TP 4000	Drabina trzyelementowa profesjonalna premium	22
TP 4200	Drabina trzyelementowa profesjonalna	23

Podesty robocze

TP 450	Podest roboczy - stół warsztatowy	24

Rusztowania

RD 100	Rusztowanie drabinowe 4-funkcyjne	25
RS 500	Rusztowanie przejezdne składane	26
RS 600	Rusztowanie przejezdne składane	27
RS 1100 R	Rusztowanie przejezdne składane	28
RJ 220	Rusztowanie przejezdne	29
RA 330	Rusztowanie przejezdne	30
RA 600	Rusztowanie przejezdne	31
RA 1120	Rusztowanie przejezdne	32
RA 1130	Rusztowanie przejezdne	34
RA 1120/R	Rusztowanie przejezdne rozszerzone	36
RA 1130/R	Rusztowanie przejezdne rozszerzone	37
RA 1120 S	Rusztowanie przejezdne	38
RA 1130 S	Rusztowanie przejezdne	40

Schody

TP 16000	Schody magazynowe jezdne	42
TP 17000	Schody pomostowe	44
TP 18000	Schody przystawne	45

Konstrukcje specjalne 46

Akcesoria do drabin 52

Akcesoria do rusztowań 53

FASSO 54

PPH Drabex Janusz Wilczek zastrzega sobie prawo do wprowadzania zmian w produktach. Katalog ma charakter poglądowy.

ISO 9001
PN - EN 131

Drabex JANUSZ WILCZEK

DRABINA WOLNOSTOJĄCA

TP 1100

Drabina aluminiowa profesjonalna z jednostronnym wejściem do zastosowań w domu, biurze magazynie czy sklepie.

Podest wzmocniony specjalnym ożebrowaniem konstrukcyjnym.

Dodatkowe wzmocnienie stopni nitami wewnętrznymi.

Wzmocniona konstrukcja poprzez zastosowanie poprzeczki wzmacniającej.

Antypoślizgowe, profilowane stopnie o głębokości 125 mm.

Dodatkowe wzmocnienie stopni nitami wewnętrznymi

MAX 150 kg

model 1105

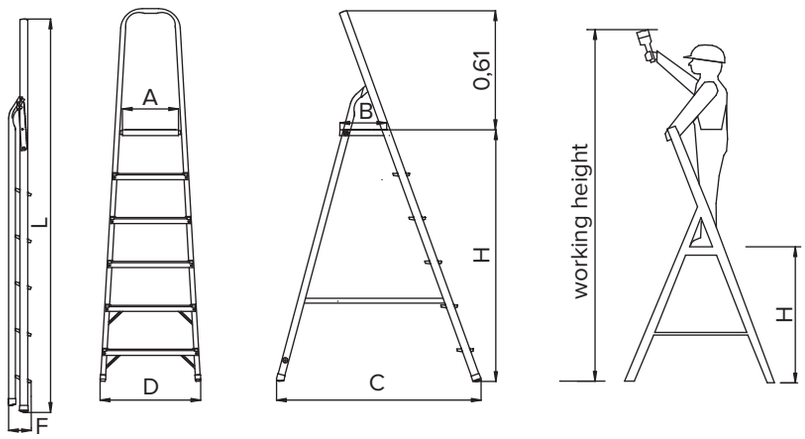

Nr katalogowy		1101	1102	1103	1104	1105	1106	1107
Ilość stopni + podest		1+1	2+1	3+1	4+1	5+1	6+1	7+1
Wysokość podestu	**H** [m]	0,39	0,62	0,84	1,07	1,29	1,52	1,75
Max wysokość stania na drabinie w pozycji użytkowej	[m]	0,39	0,62	0,84	1,07	1,29	1,52	1,75
Wysokość robocza	[m]	2,39	2,62	2,84	3,07	3,29	3,52	3,75
Szerokość	**D** [m]	0,4	0,43	0,45	0,48	0,5	0,53	0,55
Rozstaw	**C** [m]	0,49	0,63	0,77	0,91	1,06	1,2	1,34
Podest szerokość x głębokość	**A x B** [m]	0,27 x 0,25						
Wysokość po złożeniu	**L** [m]	1,06	1,3	1,54	1,78	2,02	2,26	2,5
Głębokość po złożeniu	**F** [m]	0,13						
Waga	[kg]	2,65	3,35	4,05	4,85	5,75	6,65	7,55

UWAGA: Wymiary podane w tabeli są orientacyjne. Zamieszczone zdjęcia są poglądowe.

ISO 9001
PN - EN 131

Drabex JANUSZ WILCZEK

DRABINA WOLNOSTOJĄCA

TP 1200

Drabina aluminiowa profesjonalna z jednostronnym wejściem do zastosowań w domu, biurze, magazynie czy sklepie.

Podest wzmocniony specjalnym ożebrowaniem konstrukcyjnym.

Dodatkowe wzmocnienie stopni nitami wewnętrznymi.

Wzmocniona konstrukcja poprzez zastosowanie poprzeczki wzmacniającej.

Praktyczna półka na narzędzia.

Możliwość zawieszenia wiadra.

Antypoślizgowe, profilowane stopnie o głębokości 80 mm.

MAX 150 kg

model 1203

Dodatkowe wzmocnienie stopni nitami wewnętrznymi

model 1202

model 1204

model 1206

model 1207

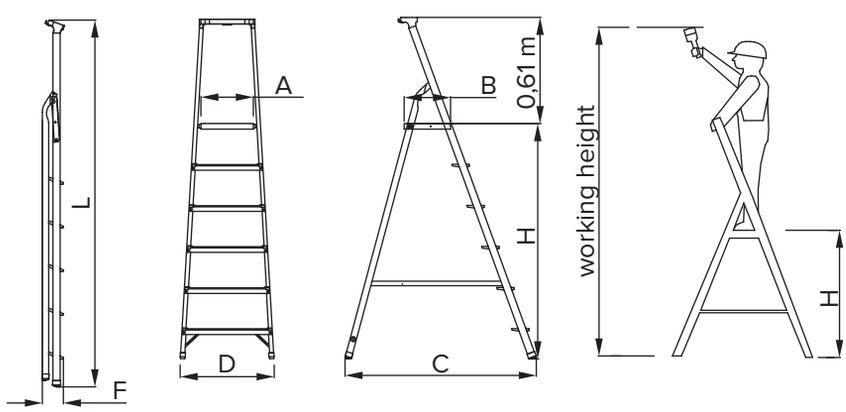

Nr katalogowy		1202	1203	1204	1205	1206	1207
Ilość stopni + podest		2+1	3+1	4+1	5+1	6+1	7+1
Wysokość podestu	**H** [m]	0,62	0,84	1,07	1,29	1,52	1,74
Max wysokość stania na drabinie w pozycji uzytkowej	[m]	0,62	0,84	1,07	1,29	1,52	1,74
Wysokość robocza	[m]	2,62	2,84	3,07	3,29	3,52	3,74
Szerokość	**D** [m]	0,43	0,45	0,48	0,5	0,53	0,55
Rozstaw	**C** [m]	0,63	0,77	0,91	1,06	1,2	1,34
Podest szerokość x głębokość	**A x B** [m]	0,27 x 0,25					
Wysokość po złożeniu	**L** [m]	1,32	1,56	1,8	2,04	2,28	2,52
Głębokość po złożeniu	**F** [m]	0,13					
Waga	[kg]	3,15	3,8	4,4	5,1	5,9	6,6

UWAGA: Wymiary podane w tabeli są orientacyjne. Zamieszczone zdjęcia są poglądowe.

ISO 9001
PN - EN 131

Drabex JANUSZ WILCZEK

DRABINA WOLNOSTOJĄCA PRZEMYSŁOWA

TP 1300

Solidna drabina aluminiowa z jednostronnym wejściem, do zastosowań przemysłowych.

Precyzyjne wykonanie umożliwia wszechstronne użytkowanie np. w domu, biurze, magazynie czy sklepie.

Lekka konstrukcja drabiny pozwala na szybkie jej składanie.

Podest aluminiowy wzmacniany z blachy ryflowanej o wymiarach: 0,37 x 0,36 m.

Wzmacniany stopnio
- szczebel o głębokości 80 mm.

Odpowiada normie PN-EN 131.

model 1305

model 1306

MAX 150 kg

model 1307

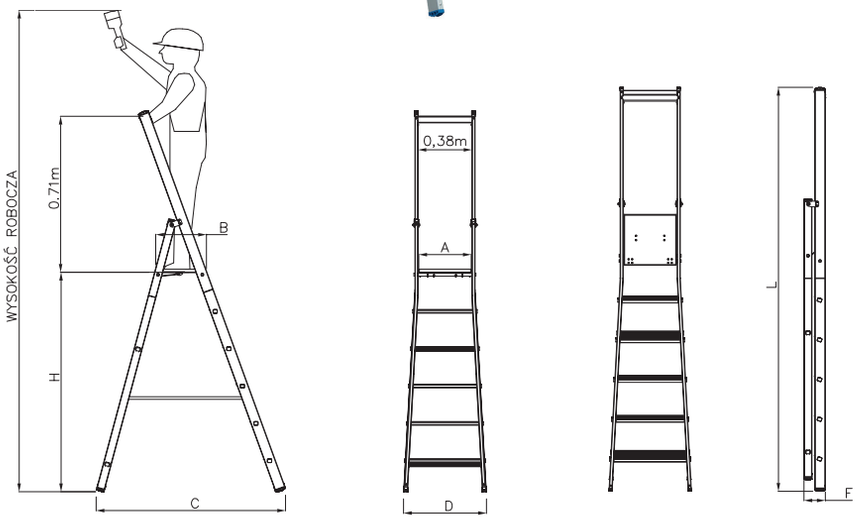

Nr katalogowy		1303	1304	1305	1306	1307	1308
Ilośc stopni + podest		3+1	4+1	5+1	6+1	7+1	8+1
Wysokość do podestu	**H** [m]	1,02	1,28	1,55	1,81	2,07	2,34
Max wysokość stania na drabinie w pozycji użytkowej	[m]	1,02	1,28	1,55	1,81	2,07	2,34
Wysokośc robocza	[m]	3,02	3,28	3,55	3,81	4,07	4,34
Szerokość drabiny u podstawy	**D** [m]	0,53	0,55	0,58	0,61	0,64	0,67
Rozstaw	**C** [m]	1	1,17	1,34	1,5	1,67	1,83
Podest szerokość x głębokość	**A x B** [m]	0,37 x 0,36					
Wysokość po złożeniu	**L** [m]	1,87	2,15	2,43	2,71	2,99	3,27
Głębokość po złożeniu	**F** [m]	0,15					
Waga	[kg]	7,2	8,3	10,8	12,6	14,3	15,8

UWAGA: Wymiary podane w tabeli są orientacyjne. Zamieszczone zdjęcia są poglądowe.

ISO 9001
PN - EN 131

DRABINA WOLNOSTOJĄCA MAGAZYNOWA

TP 1400

Drabina wolnostojąca magazynowa, tzw. platforma robocza to solidna drabina aluminiowa z jednostronnym wejściem, do zastosowań przemysłowych.

Precyzyjne wykonanie umożliwia wszechstronne użytkowanie np. w domu, biurze, magazynie czy sklepie.

Lekka konstrukcja drabiny pozwala na szybkie jej składanie, a stabilizator wyposażony w dwa koła ułatwia przemieszczanie.

Drabina z tej serii posiada system zabezpieczający co sprawia, że praca na niej staje się komfortowa. Posiada opinie najbezpieczniejszej drabiny na rynku.

Wysokość robocza od 2,99 m (w najniższym modelu) do 4,74 m (w najwyższym modelu).

Barierka zabezpieczająca pracującego na podeście.

Antypoślizgowy podest roboczy o wymiarach: 55 x 40 cm, z blachy ryflowanej.

Wzmacniany stopnio - szczebel o głębokości 80 mm.

Złożona na transportu.

Obciążenie robocze 150 kg.

Odpowiada normie PN-EN 131.

Bezpieczna praca, idealna do prac monterskich

MAX 150 kg

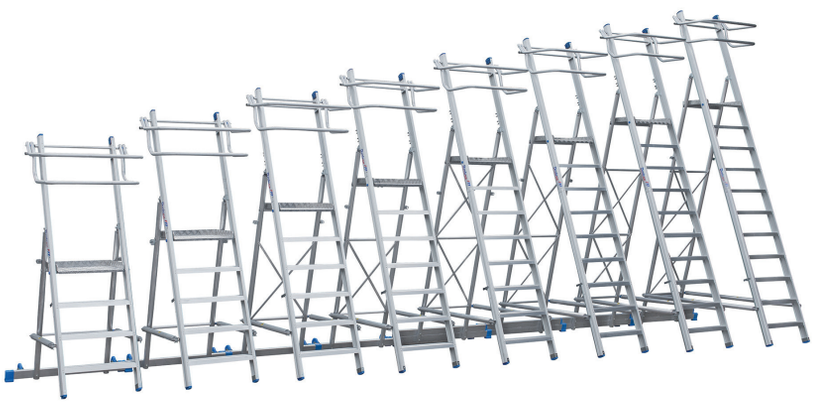

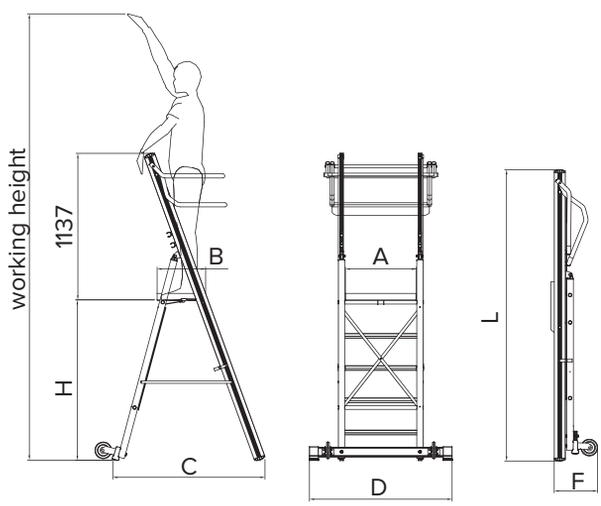

Nr katalogowy		1403	1404	1405	1406	1407	1408	1409	1410
Ilośc stopni + podest		3+1	4+1	5+1	6+1	7+1	8+1	9+1	10+1
Wysokość do podestu	**H** [m]	0,99	1,24	1,49	1,74	2,00	2,24	2,5	2,74
Max wysokość stania na drabinie w pozycji użytkowej	[m]	0,99	1,24	1,49	1,74	2,00	2,24	2,50	2,74
Wysokośc robocza	[m]	2,99	3,24	3,49	3,74	4,00	4,24	4,50	4,74
Szerokość drabiny u podstawy	**D** [m]	1,11	1,11	1,11	1,11	1,40	1,40	1,40	1,40
Rozstaw	**C** [m]	1,02	1,18	1,34	1,50	1,65	1,81	1,97	2,13
Podest szerokość x głębokość	**A x B** [m]	0,55x0,40							
Wysokość po złożeniu	**L** [m]	2,26	2,53	2,76	3,06	3,32	3,59	3,86	4,12
Głębokość po złożeniu	**F** [m]	0,33	0,33	0,33	0,33	0,33	0,33	0,33	0,33
Waga	[kg]	19	21	23	24	28	29	31	32

UWAGA: Wymiary podane w tabeli są orientacyjne. Zamieszczone zdjęcia są poglądowe.

ISO 9001
PN - EN 131

DRABINA DWUSTRONNA ZE STOPNIAMI PROFESJONALNA

TP 8000

Solidna drabina aluminiowa wolnostojąca z obustronnym wejściem.

Idealna do prac domowych i remontowych.

Dostępna w wariancie 3-stopniowym.

Dodatkowe wzmocnienie stopni nitami wewnętrznymi.

Antypoślizgowe, profilowane stopnie o głębokości 80 mm.

Wysokość robocza 2,25 m.

Dodatkowe wzmocnienie stopni nitami wewnętrznymi

model 8003

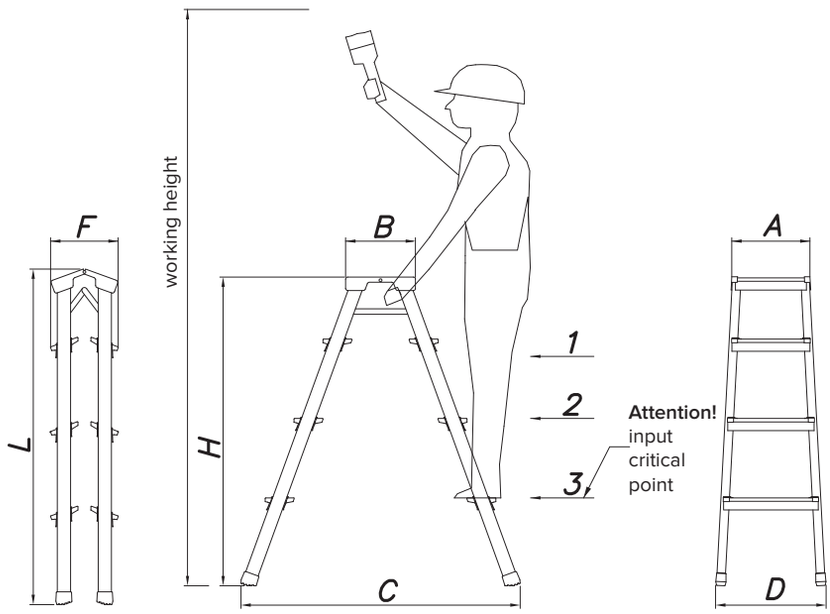

Attention!
According to EN 131 CZ, 3 - Step no higher than step 3 (level) from above

Nr katalogowy		**8003**
Ilość stopni		3+1
Wysokość po rozstawieniu	**H** [m]	0,9
Max wysokość stania na drabinie w pozycji użytkowej	[m]	0,22
Wysokość robocza	[m]	2,25
Podest (szerokość x głębokość)	**A x B** [m]	0,32 x 0,20
Szerokość	**D** [m]	0,44
Rozstaw	**C** [m]	0,81
Wysokość po złożeniu	**L** [m]	0,98
Głębokośc po złożeniu	**F** [m]	0,19
Waga	[kg]	3,8

UWAGA: Wymiary podane w tabeli są orientacyjne.
Zamieszczone zdjęcia są poglądowe.

PN - EN 14183

STOŁEK ROZKŁADANY

TP 7000

Solidny stołek aluminiowy z obustronnym wejściem.

Idealny do prac domowych i remontowych.

Dostępny w wariantach 1-, 2-stopniowym.

Dodatkowe wzmocnienie stopni nitami wewnętrznymi.

Antypoślizgowe, profilowane stopnie o głębokości 80 mm.

MAX 150 kg

model 7002

model 7001

Dodatkowe wzmocnienie stopni nitami wewnętrznymi

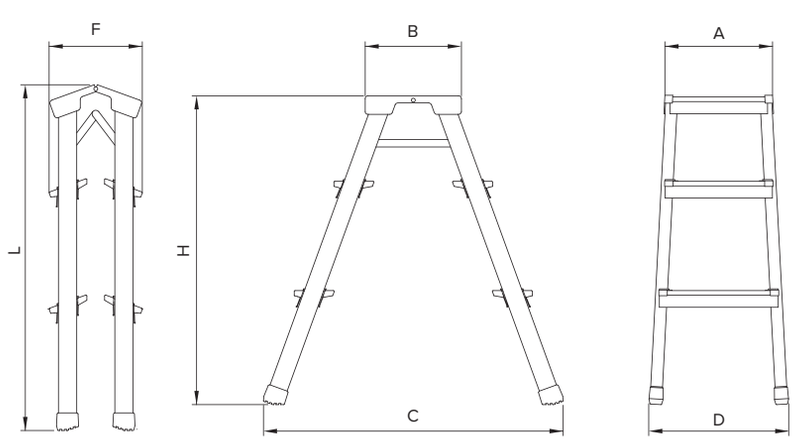

Nr katalogowy		7001	7002
Ilość stopni		1+1	2+1
Wysokość po rozstawieniu	**H** [m]	0,45	0,68
Max wysokość stania na stołku w pozycji użytkowej	[m]	0,45	0,68
Wysokość robocza	[m]	2,45	2,68
Szerokość	**D** [m]	0,39	0,42
Rozstaw	**C** [m]	0,48	0,65
Podest szerokość x głębokość	**A x B** [m]	0,32 x 0,20	
Wysokość po złożeniu	**L** [m]	0,5	0,74
Głębokośc po złożeniu	**F** [m]	0,19	0,19
Waga	[kg]	2,15	3

UWAGA: Wymiary podane w tabeli są orientacyjne. Zamieszczone zdjęcia są poglądowe.

ISO 9001
PN - EN 14183

Drabex JANUSZ WILCZEK

STOŁEK ROZKŁADANY

TP 8020

Solidny stołek aluminiowy z jednostronnym wejściem do zastosowań w domu, biurze, magazynie czy sklepie.

Dostępny w wariancie z trzema stopniami.

Składany w szybki i wygodny sposób.

Antypoślizgowa powierzchnia wszystkich stopni.

model 8022

MAX 150 kg

model 8022

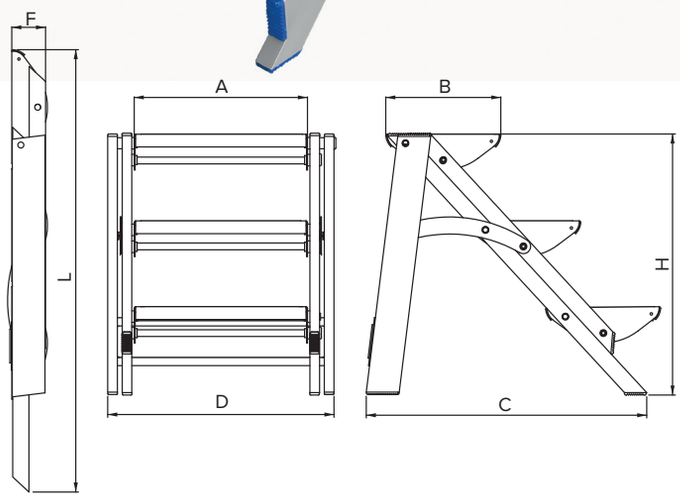

Nr katalogowy		8022
Ilość stopni		3
Wysokość po rozstawieniu	**H** [m]	0,7
Max wysokość stania na stołku w pozycji użytkowej	[m]	0,7
Wysokość robocza	[m]	2,7
Szerokość	**D** [m]	0,47
Rozstaw	**C** [m]	0,75
Podest (szerokość x głębokość)	**A x B** [m]	0,36 x 0,22
Wysokość po złożeniu	**L** [m]	1,13
Głębokość po złożeniu	**F** [m]	0,08
Waga	[kg]	6,5

UWAGA: Wymiary podane w tabeli są orientacyjne. Zamieszczone zdjęcia są poglądowe.

ISO 9001
PN-EN 14183

Drabex JANUSZ WILCZEK

STOŁEK ROZKŁADANY Z PORĘCZĄ

TP 8020 P

Solidny stołek aluminiowy z jednostronnym wejściem do zastosowań w domu, biurze, magazynie czy sklepie.

Stołek składany w szybki i wygodny sposób.

Dostępny w 2 wariantach, z 3 i 4 stopniami.

Wyposażony w składaną poręcz ułatwiającą pracę.

Antypoślizgowa powierzchnia wszystkich stopni.

model 8023 P

model 8023 P

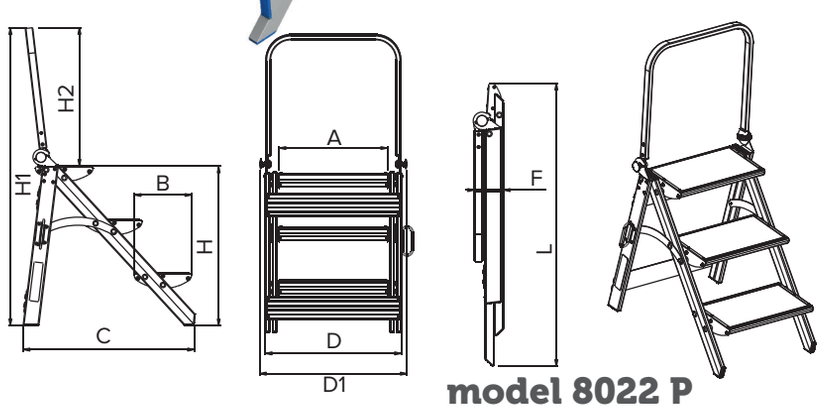

model 8022 P

Nr katalogowy		8022 P	8023 P
Ilość stopni		3	4
Wysokość po rozstawieniu	**H** [m]	0,7	0,93
Wysokość z otwartym pałąkiem (po rozstawieniu)	**H1** [m]	1,3	1,53
Wysokość od podestu do pałaka	**H2** [m]	0,6	
Max wysokość stania na stołku w pozycji użytkowej	[m]	0,7	0,93
Wysokość robocza	[m]	2,7	2,93
Szerokość	**D** [m]	0,47	0,47
Szerokość całkowita	**D1** [m]	0,52	0,52
Rozstaw	**C** [m]	0,75	0,99
Podest (szerokość x głębokość)	**A x B** [m]	0,36 x 0,22	
Wysokość po złożeniu	**L** [m]	1,13	1,45
Głębokość po złożeniu	**F** [m]	0,12	0,12
Waga	[kg]	7,8	10,6

UWAGA: Wymiary podane w tabeli są orientacyjne. Zamieszczone zdjęcia są poglądowe.

ISO 9001
PN - EN 14183

Drabex JANUSZ WILCZEK

STOŁEK ROZKŁADANY Z PORĘCZĄ

TP 8033

Stołek metalowy z jednostronnym wejściem do zastosowań w domu, biurze, magazynie czy sklepie.

Składany w szybki i wygodny sposób.

Stabilny i poręczny, posiadający niewielkie wymiary po złożeniu.

Pałąk (nieskładany) zwiększający bezpieczeństwo.

Dostępny w wariancie z 3 stopniami.

Duża antypoślizgowa powierzchnia wszystkich stopni.

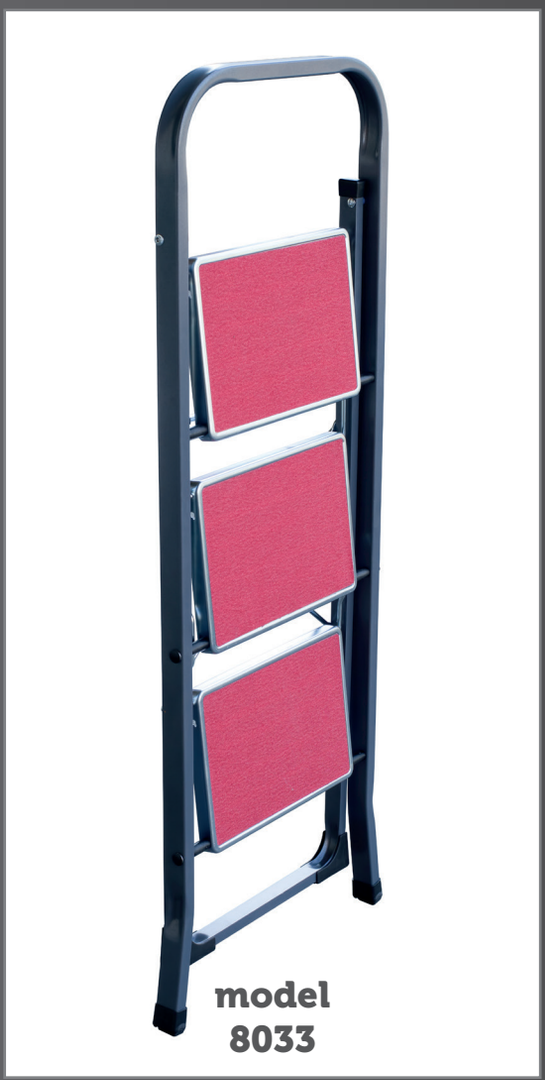

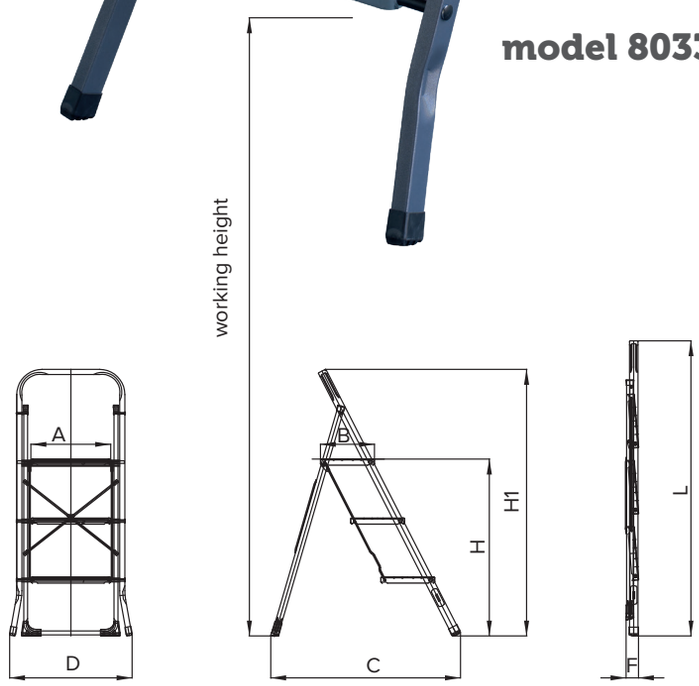

Nr katalogowy		8033
Ilość stopni		3
Wysokość po rozstawieniu	**H1** [m]	1,04
Wysokość do podestu	**H** [m]	0,69
Max wysokość stania na stołku w pozycji użytkowej	[m]	0,69
Wysokość robocza	[m]	2,69
Szerokość	**D** [m]	0,5
Rozstaw	**C** [m]	0,74
Podest (szerokość x głębokość)	**A x B** [m]	0,31 x 0,21
Wysokość po złożeniu	**L** [m]	1,15
Głębokość po złożeniu	**F** [m]	0,05
Waga	[kg]	4,5

UWAGA: Wymiary podane w tabeli są orientacyjne. Zamieszczone zdjęcia są poglądowe.

ISO 9001
PN-EN 14183

Drabex JANUSZ WILCZEK

STOŁEK, SCHODY DOSTAWNE

TP 8040

Solidne schody aluminiowe dostawne, do zastosowań w biurach, magazynach i sklepach.

Charakteryzują się dużą wytrzymałością i niewielkim ciężarem.

Antypoślizgowa powierzchnia wszystkich stopni.

Dostępne w wariantach:
2-, 3- lub 4-stopniowym.

Do typu 8043 i 8044 - możliwość dokupienia poręczy i kółek.

MAX 150 kg

model 8043

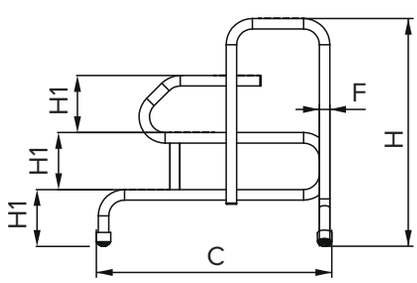

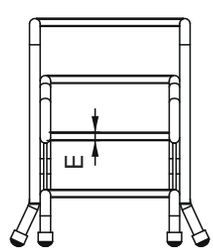

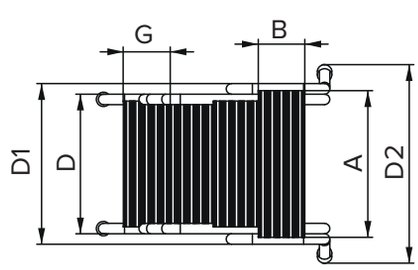

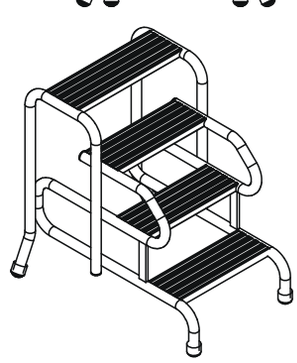

MODEL 8044

model 8044
z poręczami

model 8043
z poręczami i kołami

kółka do schodków

Nr katalogowy		8042	8043	8044
Ilość stopni		2	3	4
Wysokość całkowita	**H** [m]	0,49	0,735	0,98
Max wysokość stania na stołku w pozycji użytkowej	[m]	0,49	0,735	0,98
Wysokość robocza	[m]	2,49	2,735	2,98
Odległość między stopniami	**H1** [m]	0,245		
Szerokość	**D** [m]	0,60		
Szerokość	**D1** [m]	-	0,69	
Szerokość całkowita	**D2** [m]	0,72	0,83	0,85
Rozstaw	**C** [m]	0,64	0,844	1,01
Podest (szerokość x głębokość)	**A x B** [m]	0,56 x 0,2	0,6 x 0,2	0,6 x 0,24
Głębokość stopnia	**G** [m]	0,20		
Grubość stopnia	**E** [m]	0,035		
Średnica nóg	**F** [m]	0,045		
Waga	[kg]	5,30	8,30	11,10

UWAGA: Wymiary podane w tabeli są orientacyjne. Zamieszczone zdjęcia są poglądowe.

ISO 9001
PN-EN 14183

Drabex JANUSZ WILCZEK

STOŁEK ROZKŁADANY

TP 8100

Solidny stołek aluminiowy do domowego użytku oraz zastosowania w biurach, magazynach i sklepach.

Składany w szybki i wygodny sposób.

Dostępny w wariantach z 2, 3 i 4 stopniami.

Wszystkie stopnie wykonane ze specjalnego profilu aluminiowego o powierzchni antypoślizgowej.

MAX 150 kg

model 8123

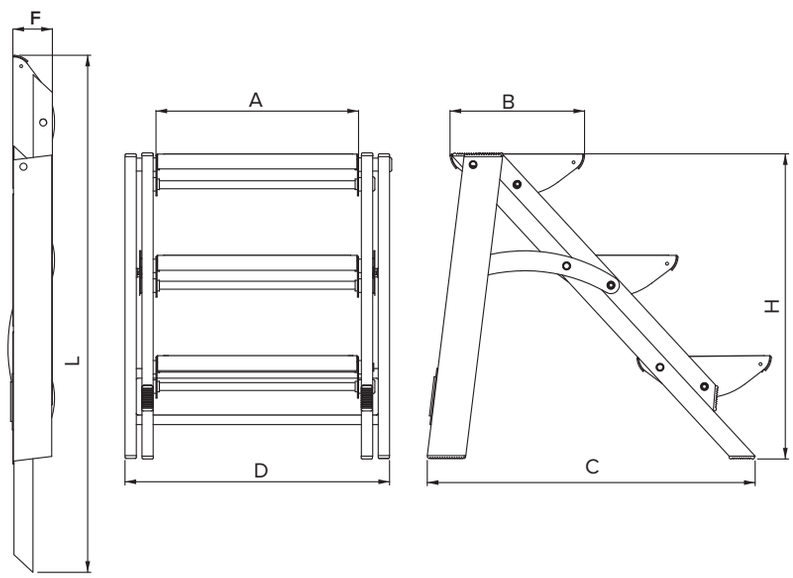

model 8124

model 8122

Nr katalogowy		8122	8123	8124
Ilość stopni		2	3	4
Wysokość do podestu po rozstawieniu	**H [m]**	0,46	0,70	0,93
Max wysokość stania na stołku w pozycji użytkowej	[m]	0,46	0,70	0,93
Wysokość robocza	[m]	2,46	2,70	2,93
Szerokość	**D [m]**	0,59		
Rozstaw	**C [m]**	0,5	0,75	0,99
Podest szerokość x głębokość	**AxB [mxm]**	0,47 x 0,25		
Wysokość po złożeniu	**L [m]**	0,82	1,14	1,46
Głębokość po złożeniu	**F [m]**	0,08	0,10	0,10
Waga	[kg]	6,4	9	11,6

UWAGA: Wymiary podane w tabeli są orientacyjne. Zamieszczone zdjęcia są poglądowe.

ISO 9001
PN - EN 14183

Drabex JANUSZ WILCZEK

STOŁEK ROZKŁADANY Z PORĘCZĄ

TP 8100 P

Solidny stołek aluminiowy do zastosowania w biurach, magazynach i sklepach oraz domowego użytku.

Składany w szybki i wygodny sposób.

Wyposażony w składaną poręcz ułatwiającą pracę.

Dostępny w wariantach z 3 i 4 stopniami.

Wszystkie stopnie wykonane ze specjalnego profilu aluminiowego o powierzchni antypoślizgowej.

model
8123 P

model
8123 P

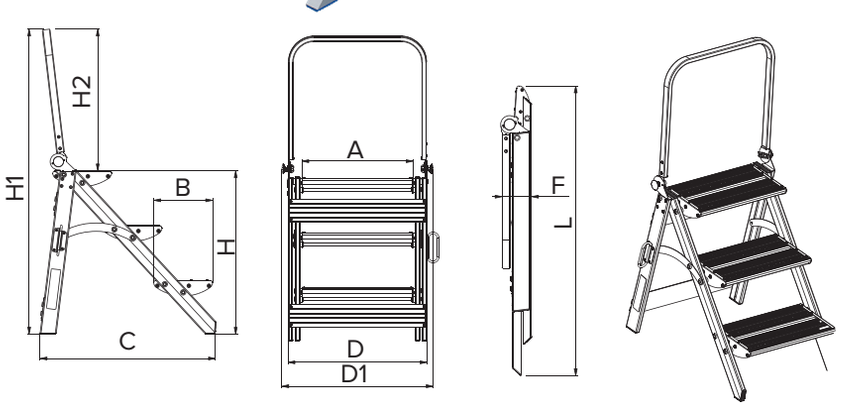

Nr katalogowy		8123P	8124P
Ilość stopni		3	4
Wysokość do podestu po rozstawieniu	**H** [m]	0,70	0,93
Wysokość z otwartym pałąkiem (po rozstawieniu)	**H1** [m]	1,30	1,53
Wysokość od podestu do pałąka	**H2** [m]	0,60	
Max wysokość stania na stołku w pozycji użytkowej	[m]	0,70	0,93
Wysokość robocza	[m]	2,70	2,93
Szerokość	**D** [m]	0,59	
Rozstaw	**C** [m]	0,75	0,99
Podest szerokość x głębokość	**A x B** [m]	0,47 x 0,25	
Wysokość po złożeniu	**L** [m]	1,14	1,46
Głębokość po złożeniu	**F** [m]	0,12	
Waga	[kg]	10,4	12,8

UWAGA: Wymiary podane w tabeli są orientacyjne. Zamieszczone zdjęcia są poglądowe.

ISO 9001
PN - EN 131

Drabex JANUSZ WILCZEK

DRABINA OPIERALNA

TP 2000

Kąt oparcia 65-75o.

Funkcjonalna drabina przystawna do zastosowań wszechstronnych i profesjonalnych.

Składająca się z jednego elementu z antypoślizgowymi w całości ryflowanymi szczeblami o wymiarze 30 mm x 25 mm

Dostępna do wysokości całkowitej 4,5 m (15 szczebli)

Modele 2002 i 2003 wyposażone w stabilizator.

Odpowiada normie PN-EN 131.

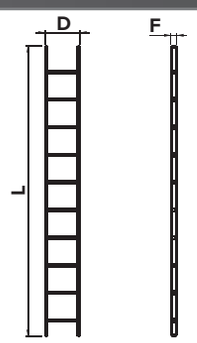

model 2020

TP 2000 L<3 M

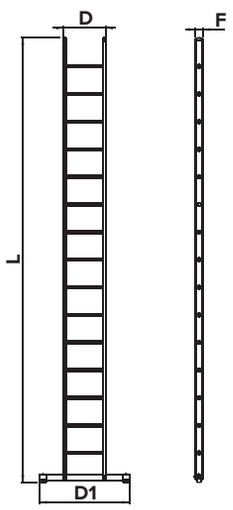

model 2003

TP 2000 L>3 M

model 2002

model 2010

MAX 150 kg

Nr katalogowy	2010	2001	2020	2002	2003
Ilość szczebli	7	9	10	12	15
Max wysokość stania na drabinie w pozycji użytkowej [m]	0,96	1,53	1,80	2,33	3,33
Wysokość robocza [m]	2,96	3,53	3,80	4,33	5,33
Szerokość **D** [m]	0,35	0,35	0,35	0,44	0,44
Szerokość ze stabilizatorem **D1**[m]	-	-	-	0,81	0,91
Wysokość całkowita **L** [m]	2,00	2,65	2,95	3,51	4,51
Głębokość **F** [m]	0,07				
Waga [kg]	3,3	4,25	4,9	6,95	8,95

UWAGA: Wymiary podane w tabeli są orientacyjne. Zamieszczone zdjęcia są poglądowe.

ISO 9001
PN - EN 131

DRABINA OPIERALNA Z HAKIEM

TP 2100

Kąt oparcia 65-75o.

Funkcjonalna drabina przystawna z hakiem do zastosowań wszechstronnych i profesjonalnych.

Hak dodatkowo zabezpiecza przed zsunięciem się drabiny.

Składająca się z jednego elementu z antypoślizgowymi w całości ryflowanymi szczeblami o wymiarze 30 mm x 25 mm

Dostępna do wysokości całkowitej 4,62 m (15 szczebli)

Modele 2102 i 2103 wyposażone w stabilizator.

Odpowiada normie PN-EN 131.

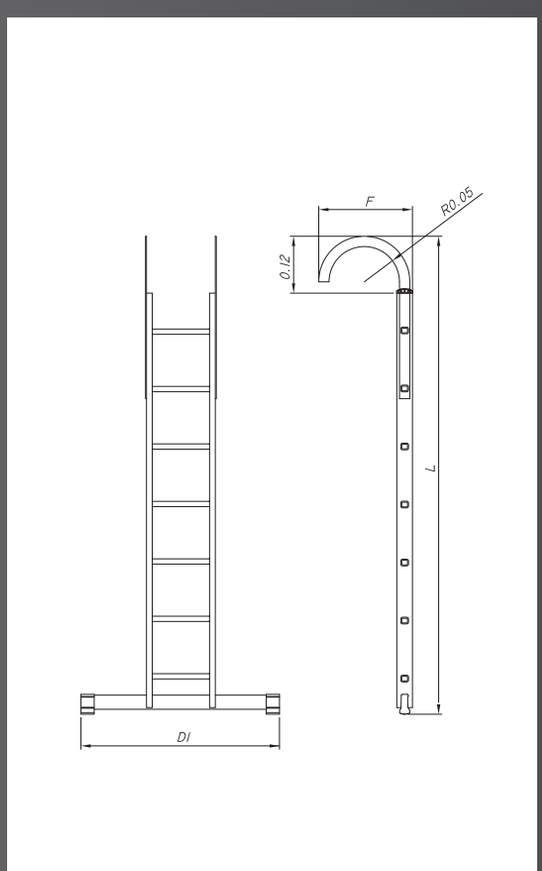

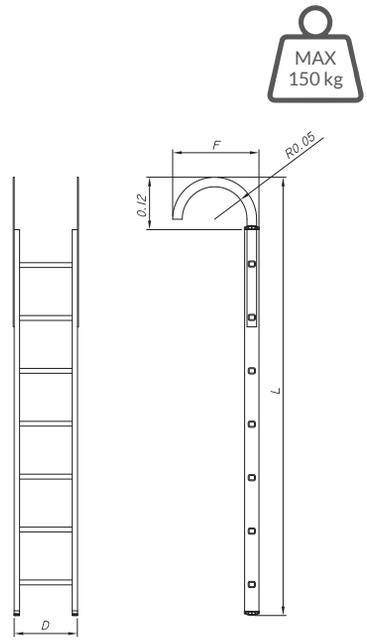

model 2102

model 2110

Nr katalogowy	2110	2101	2120	2102	2103
Ilość szczebli	7	9	10	12	15
Max wysokość stania na drabinie w pozycji użytkowej [m]	0,96	1,53	1,8	2,33	3,33
Wysokość robocza [m]	2,96	3,53	3,8	4,33	5,33
Szerokość **D** [m]	0,35	0,35	0,35	0,44	0,44
Szerokość ze stabilizatorem **D1** [m]	-	-	-	0,81	0,91
Wysokość całkowita **L** [m]	2,12	2,77	2,95	3,62	4,62
Głębokość **F** [m]	0,18				
Waga [kg]	5,3	6,3	6,8	8,95	11,35

UWAGA: Wymiary podane w tabeli są orientacyjne. Zamieszczone zdjęcia są poglądowe.

ISO 9001
PN - EN 131

Drabex JANUSZ WILCZEK

DRABINA OPIERALNA

TP 2300

Kąt oparcia 65-75o.
Funkcjonalna drabina przystawna do zastosowań wszechstronnych i profesjonalnych.

Składająca się z jednego elementu, z antypoślizgowymi w całości ryflowanymi szczeblami o wymiarze 30 mm x 25 mm.

Dostępna do wysokości całkowitej 3,38 m (12 szczebli).

Modele 2311 i 2312 wyposażone w stabilizator.

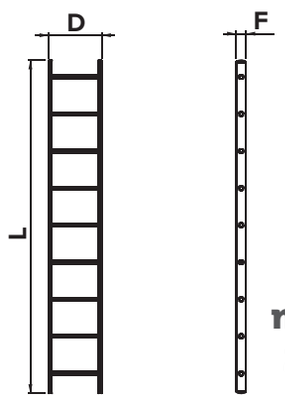

model 2309

TP 2300 L<3 M

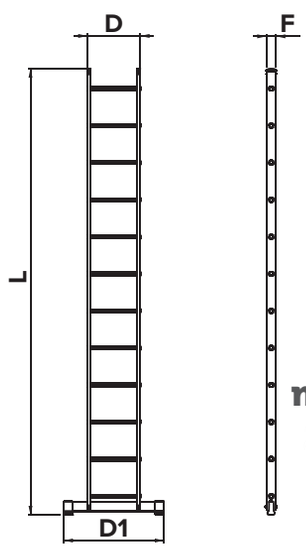

model 2311

TP 2300 L>3 M

MAX 150 kg

model 2311

model 2307

Nr katalogowy		2307	2309	2311
Ilość szczebli		7	9	11
Max wysokość stania na drabinie w pozycji użytkowej	[m]	0,96	1,53	1,75
Wysokość robocza	[m]	2,96	3,53	3,75
Szerokość	**D** [m]	0,35	0,35	0,4
Szerokość ze stabilizatorem	**D1** [m]	-	-	0,76
Wysokość całkowita	**L** [m]	1,96	2,52	3,09
Głębokość	**F** [m]	0,07		
Waga	[kg]	3,15	4,1	5,5

UWAGA: Wymiary podane w tabeli są orientacyjne. Zamieszczone zdjęcia są poglądowe.

ISO 9001
PN - EN 131

Drabex

DRABINA DWUELEMENTOWA ROZSTAWNO-PRZYSTAWNA

TP 3200

Kąt oparcia 65-75o.

Dwufunkcyjna drabina aluminiowa do zastosowań wszechstronnych i profesjonalnych.

Składająca się z dwóch elementów, z antypoślizgowymi w całości ryflowanymi szczeblami o wymiarze 30 mm x 25 mm.

Możliwość użytkowania jako drabiny wolnostojącej lub przystawnej.

Dostępna do wysokości całkowitej 5,33 m (2 x 11 szczebli).

Wszystkie modele (3207, 3209, 3211) wyposażone w stabilizator.

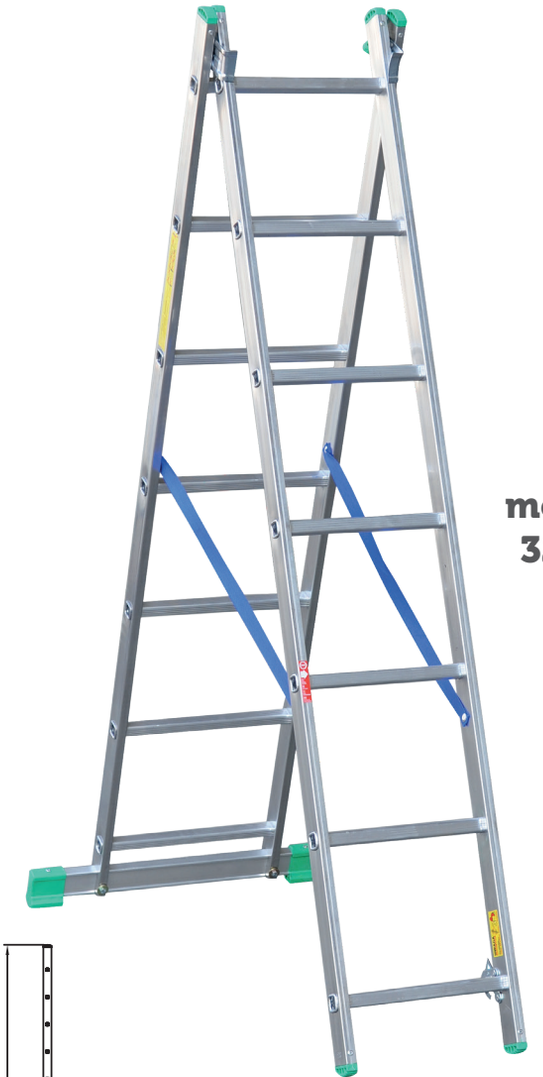

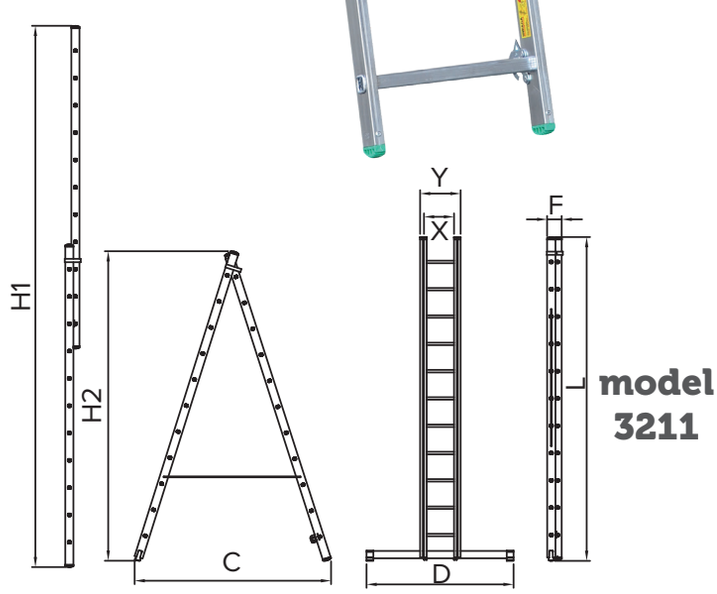

Nr katalogowy		3207	3209	3211
Ilość szczebli		7+7	9+9	11+11
Wysokość całkowita	**H1** [m]	3,09	4,21	5,33
Wysokość po rozstawieniu	**H2** [m]	1,85	2,38	2,91
Max wysokość stania na drabinie w pozycji przystawnej - H 1	[m]	2,01	3,07	4,12
Wysokość robocza w utawieniu H1	[m]	4,01	5,07	6,12
Max wysokość stania na drabinie w pozycji rozstawnej - H 2	[m]	1,21	1,73	2,26
Wysokość robocza w utawieniu H2	[m]	3,21	3,73	4,26
Szerokość	**D** [m]	0,65	0,73	0,83
Szerokość	**X/Y** [m]	0,34 / 0,4		0,35 / 0,42
Rozstaw	**C** [m]	1,35	1,74	2,12
Wysokość po złożeniu	**L** [m]	1,97	2,53	3,09
Głębokość po złożeniu	**F** [m]	0,14	0,14	0,14
Waga	[kg]	7,4	9,1	12,75

UWAGA: Wymiary podane w tabeli są orientacyjne. Zamieszczone zdjęcia są poglądowe.

ISO 9001
PN - EN 131

Drabex JANUSZ WILCZEK

DRABINA TRZYELEMENTOWA PROFESJONALNA PREMIUM

TP 4000

Kąt oparcia 65-75o.

Wielofunkcyjna drabina aluminiowa do zastosowań wszechstronnych i profesjonalnych.

Składająca się z trzech elementów z antypoślizgowymi w całości ryflowanymi szczeblami o wymiarze 30 mm x 25 mm.

Bardzo wytrzymała drabina z możliwością użytkowania jako drabiny wolnostojącej lub przystawnej.

Możliwość używania najwęższego elementu jako osobnej drabiny opieralnej.

Dostępna do wysokości całkowitej 11,10 m. (3 x 15 szczebli)

Modele 4003 i 4101 wyposażone w dodatkowy stabilizator.

Drabina jest wyposażona w zestaw kółek umożliwiających łatwe przesuwanie po ścianie.

Odpowiada normie PN-EN 131.

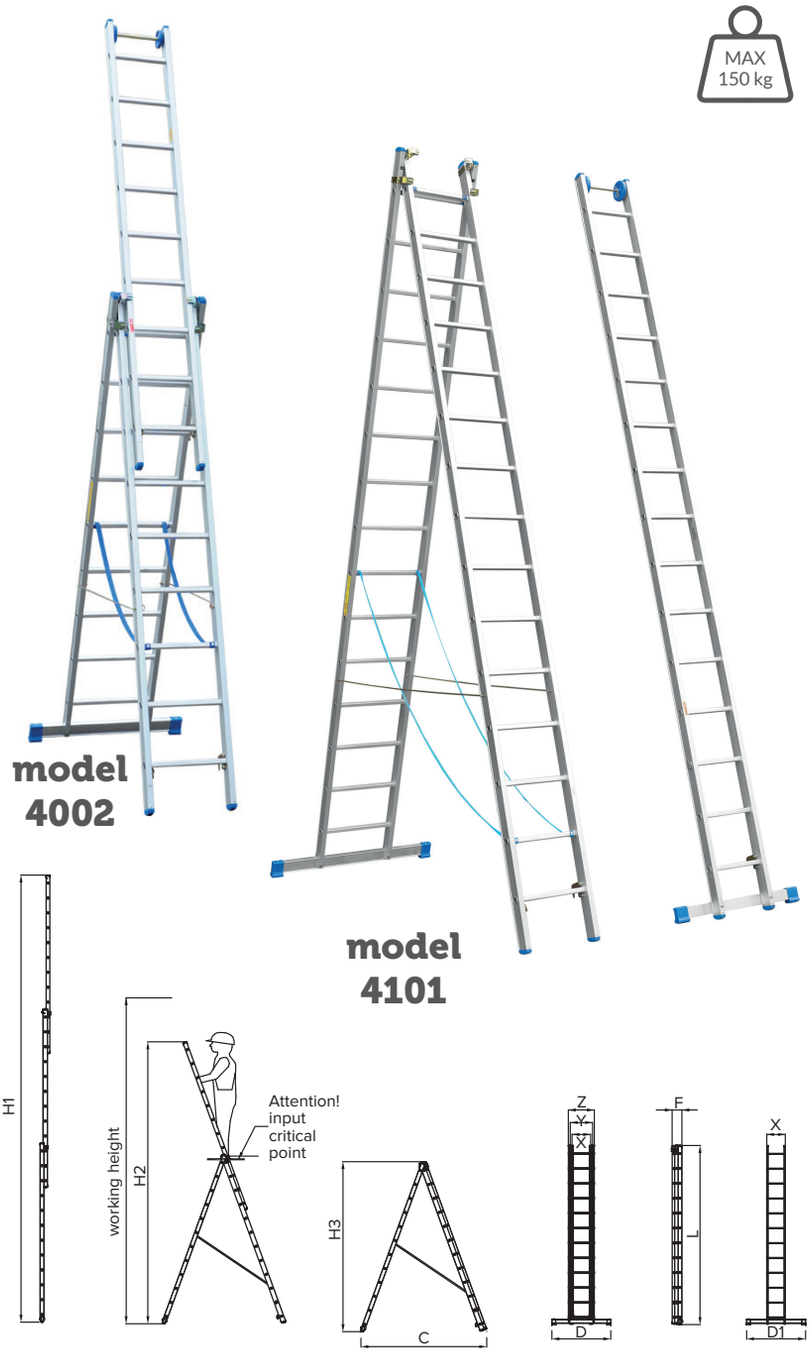

Nr katalogowy		4002	4003	4101
Ilość szczebli		9+9+9	12+12+12	15+15+15
Wysokość całkowita	**H1** [m]	6,06	8,60	11,10
Max wysokość stania na drabinie w pozycji użytkowej H1	[m]	4,75	7,11	9,51
Wysokość robocza w ustawieniu H1	[m]	6,75	9,11	11,51
Wysokość po rozstawieniu	**H2** [m]	3,89	5,46	7,25
Max wysokość stania na drabinie w pozycji użytkowej H2	[m]	2,57	3,36	4,08
Wysokość robocza w ustawieniu H2	[m]	4,57	5,36	6,08
Wysokość po rozstawieniu	**H3** [m]	2,57	3,36	4,08
Max wysokość stania na drabinie w pozycji użytkowej H3	[m]	1,82	2,61	3,51
Wysokość robocza w ustawieniu H3	[m]	3,82	4,61	5,51
Szerokość stabilizatora podstawowego	**D** [m]	0,91	1,01	1,16
Szerokość stabilizatora dodatkowego	**D1** [m]	brak	0,81	0,81
Szerokość	**X/Y/Z** [m]	0,36 / 0,44 / 0,52		
Rozstaw	**C** [m]	1,87	2,47	2,48
Wysokość po złożeniu	**L** [m]	2,70	3,56	4,39
Głebokość po złożeniu	**F** [m]	0,19	0,20	0,20
Waga	[kg]	20,50	28,00	41,65

UWAGA: Wymiary podane w tabeli są orientacyjne. Zamieszczone zdjęcia są poglądowe.

ISO 9001
PN - EN 131

Drabex JANUSZ WILCZEK

DRABINA TRZYELEMENTOWA PROFESJONALNA

TP 4200

Kąt oparcia 65-75o

Wielofunkcyjna drabina aluminiowa do zastosowań wszechstronnych i profesjonalnych.

Składająca się z trzech elementów, z antypoślizgowymi w całości ryflowanymi szczeblami o wymiarze 30 mm x 25 mm.

Można użytkować jako drabinę wolnostojącą, przystawną oraz w ustawieniu schodowym. (modele: 4207, 4208, 4209, 4210)

Możliwość używania najwęższego elementu jako osobnej drabiny przystawnej.

Dostępna do wysokości całkowitej 10,10 m (3 x 15 szczebli).

Modele 4211-4215 wyposażone w dodatkowy stabilizator.

Drabiny z możliwością ustawienia na schodach:

Nr kat. 4207- 3 x 7 szczebli

Nr kat. 4208- 3 x 8 szczebli

Nr kat. 4209- 3 x 9 szczebli

Nr kat. 4210- 3 x 10 szczebli

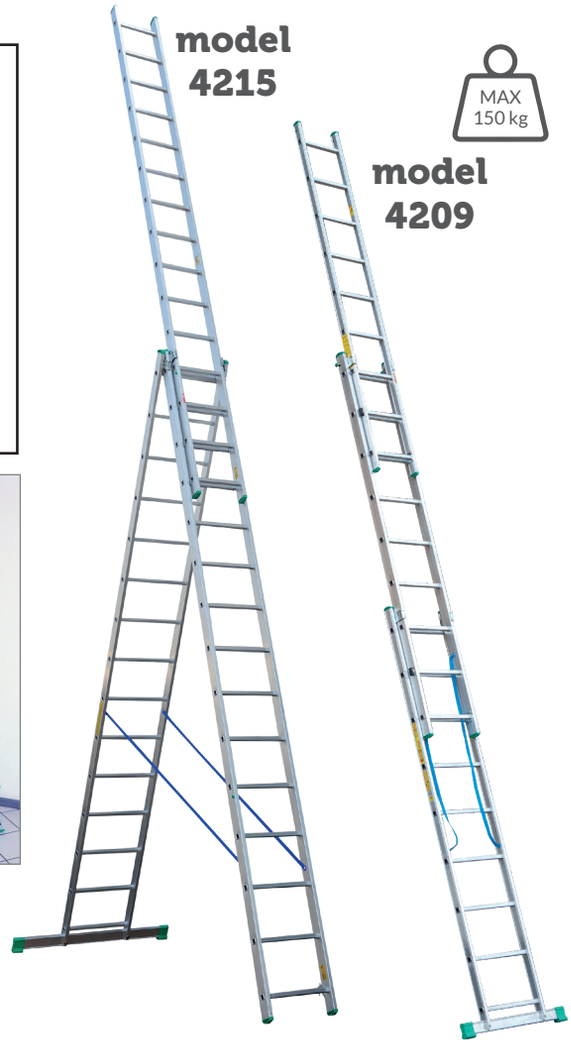

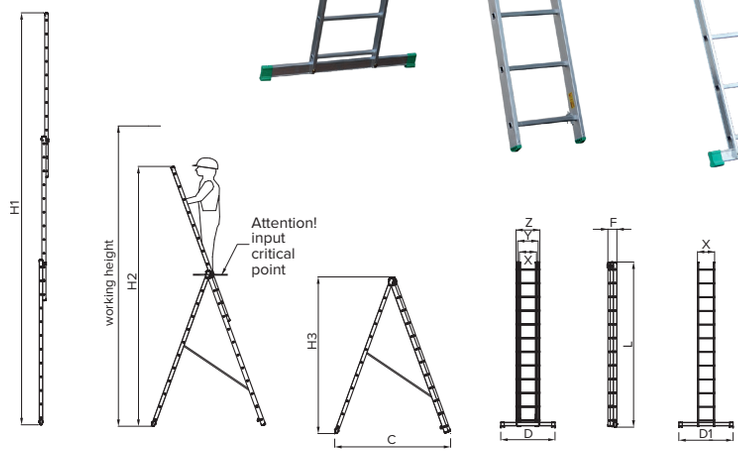

Nr katalogowy		4207	4208	4209	4210	4211	4212	4213	4214	4215
Ilość szczebli		7+7+7	8+8+8	9+9+9	10+10+10	11+11+11	12+12+12	13+13+13	14+14+14	15+15+15
Wysokość całkowita	**H1** [m]	4,20	5,05	5,88	6,73	7,56	8,41	8,97	9,54	10,10
Max wysokość stania na drabinie w pozycji użytkowej H1	[m]	3,07	3,86	4,64	5,43	6,22	7,01	7,54	7,80	8,59
Wysokość robocza w ustawieniu H1	[m]	5,07	5,86	6,64	7,43	8,22	9,01	9,54	9,80	10,59
Wysokość po rozstawieniu	**H2** [m]	2,92	3,45	3,98	4,52	4,78	5,29	5,82	6,34	6,89
Max wysokość stania na drabinie w pozycji użytkowej H2	[m]	1,88	2,12	2,4	2,68	2,96	3,17	3,43	3,70	3,98
Wysokość robocza w ustawieniu H2	[m]	3,88	4,12	4,4	4,68	4,96	5,17	5,43	5,70	5,98
Wysokość po rozstawieniu	**H3** [m]	1,88	2,12	2,4	2,68	2,96	3,17	3,43	3,70	3,98
Max wysokość stania na drabinie w pozycji użytkowej H3	[m]	1,21	1,47	1,73	2,01	2,26	2,53	2,79	3,09	3,32
Wysokość robocza w ustawieniu H3	[m]	3,21	3,47	3,73	4,01	4,26	4,53	4,79	5,09	5,32
Max wysokość stania na drabinie w ustawieniu schodowym	[m]	1,76	2,02	2,27	2,55	nie występuje				
Wysokość robocza w ustawieniu schodowym	[m]	3,76	4,02	4,27	4,55	nie występuje				
Szerokość X/Y/Z	[m]	0,34 / 0,39 /0,47	0,34 / 0,40 /0,47	0,35 / 0,42 /0,49		0,35 / 0,42 /0,49				
Szerokość stabilizatora podstawowego	**D** [m]	0,71	0,76	0,81	0,91	0,91	1,11	1,11	1,11	1,11
Szerokość stabilizatora dodatkowego	**D 1** [m]	nie występuje				0,81	0,81	0,81	0,81	0,81
Rozstaw	**C** [m]	1,40	1,62	1,79	1,99	2,14	2,36	2,59	2,90	2,96
Wysokość po złożeniu	**L** [m]	1,97	2,25	2,53	2,81	3,09	3,38	3,65	3,94	4,21
Głebokość po złożeniu	**F** [m]	0,16	0,16	0,18	0,19	0,19	0,19	0,19	0,20	0,2
Waga	[kg]	11,05	13,3	16,4	18,8	21,2	23	24	30,40	32,6

UWAGA: Wymiary podane w tabeli są orientacyjne. Zamieszczone zdjęcia są poglądowe.

ISO 9001
PN-EN 131

PODEST ROBOCZY - STÓŁ WARSZTATOWY

TP 450

Konstrukcja pomostu wykonana jest z wysokogatunkowego aluminium.

Podest składa się z podestu głównego oraz drabinek po lewej i prawej stronie.

Lekki, stabilny i niezwykle łatwy do przemieszczania.

Dostępny wariant z 2 i 3 stopniami.

Wariant z trzema stopniami może być używany jako stół warsztatowy.

Komplet pomostu jest dostępny w pozycji złożonej (magazynowej).

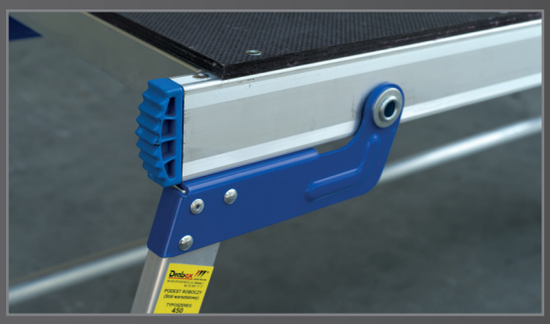

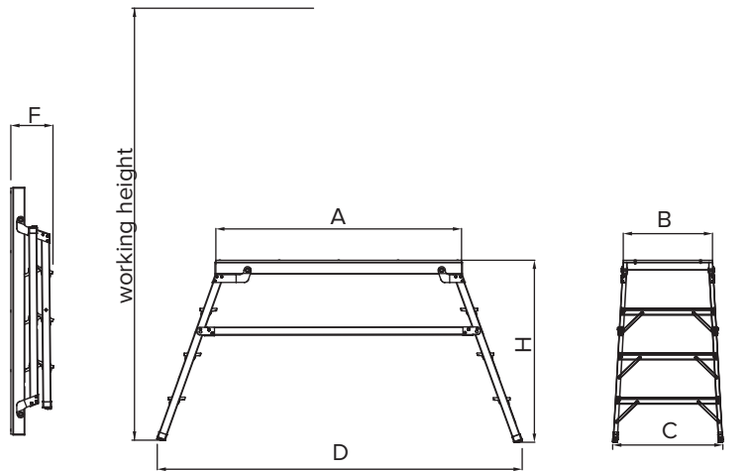

Nr katalogowy		452	453
Ilość stopni		2+1	3+1
Wysokość do podestu po rozstawieniu	**H** [m]	0,69	0,92
Max wysokość stania na podeście w pozycji użytkowej	[m]	0,69	0,92
Wysokość robocza	[m]	2,69	2,92
Szerokość	**D** [m]	1,68	1,84
Rozstaw	**C** [m]	0,53	0,55
Podest szerokość x głębokość	**A x B** [m]	1,24 x 0,45	
Głębokość po złożeniu	**F** [m]	0,21	0,21
Waga	[kg]	10,10	11,65

UWAGA: Wymiary podane w tabeli są orientacyjne. Zamieszczone zdjęcia są poglądowe.

ISO 9001
PN - EN 131

Drabex JANUSZ WILCZEK

RUSZTOWANIE DRABINOWE 4-FUNKCYJNE

RD 100

Lekkie i wielofunkcyjne rusztowanie drabinowe złożone z dwóch drabin opieralnych i podestu.

Możliwość użytkowania jako: drabina rozstawna, drabina opieralna (przystawna), podest roboczy, podest roboczy z ustawieniem na schodach.

Stabilność konstrukcji wymuszona zastosowaniem stabilizatorów u podstaw drabin 6-szczeblowych.

Powierzchnia podestu antypoślizgowa jednocześnie zabezpieczona przed wilgocią.

Maksymalne obciążenie robocze - 200 kg/m² (ok. 2 kN/m²).

Zastosowanie w miejscach o zróżnicowanych wysokościach poziomów podłoża.

Możliwość regulacji wysokości podestu co stopień ramy drabinowej.

Istnieje możliwość dokupienia poręczy.

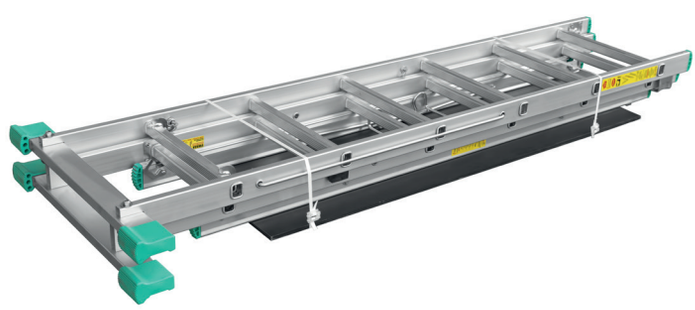

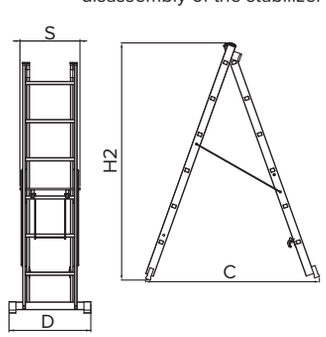

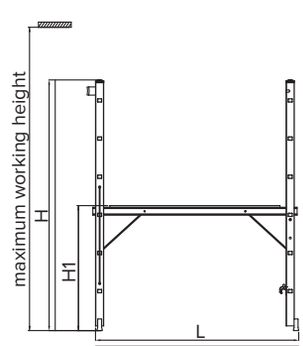

Parametry rusztowania		RD 100
Ilość szczebli		6+6
Wysokość maksymalna konstrukcji rusztowania	**H** [m]	1,84
Wysokość maksymalna do najwyższego podestu	**H1** [m]	0,92
Wysokość po rozstawieniu	**H2** [m]	1,74
Wysokość całkowita - funkcja drabina	**H3** [m]	2,68
Wysokość robocza maksymalna	[m]	2,92
Rozstaw - funkcja drabina	**C** [m]	1,28
Wymiary podestu - powierzchnia robocza	[m x m]	0,44 x 1,25
Szerokość	***S*** [m]	0,44
Szerokość ze stabilizatorami	**D** [m]	0,61
Długość	**L** [m]	1,49
Waga	[kg]	14,9

UWAGA: Wymiary podane w tabeli są orientacyjne. Zamieszczone zdjęcia są poglądowe.

ISO 9001
PN - EN 131

RUSZTOWANIE PRZEJEZDNE SKŁADANE

RS 500

Rusztowanie służy do wykonywania lekkich prac montażowo-instalacyjnych wewnątrz i na zewnątrz budynków, przy ograniczonej przestrzeni.

Jest łatwo przestawne dzięki gumowym kołom z hamulcem o średnicy 75 mm.

Mała masa rusztowania ze względu na aluminiową konstrukcję.

Prosta obsługa, montaż i demontaż rusztowania.

Łatwiejsze transportowanie w związku z małą powierzchnią po złożeniu.

Maksymalne obciążenie robocze - 200 kg/m² (ok. 2 kN/m²).

Możliwość dokupienia poręczy.

MAX 200 kg/m²

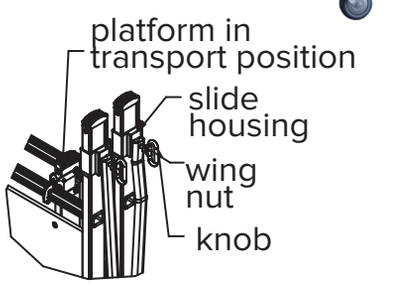

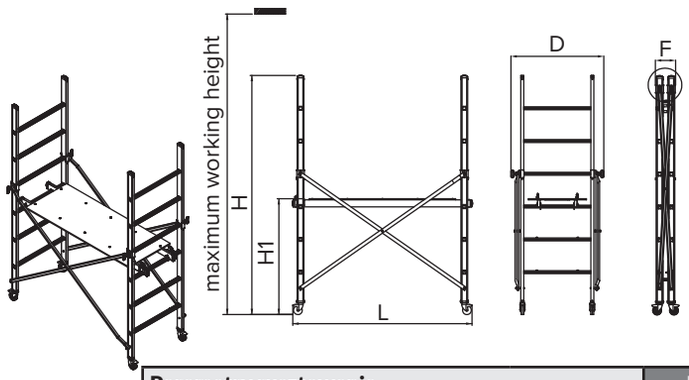

Parametry rusztowania		RS 500
Ilość szczebli		6+6
Wysokość całkowita	**H** [m]	2,04
Wysokość podestu roboczego	**H1** [m]	0,99
Wysokość robocza	[m]	2,99
Długość całkowita	**L** [m]	1,54
Szerokość całkowita	**D** [m]	0,78
Głębokość po złożeniu	**F** [m]	0,17
Podest szerokość x głębokość	[m x m]	1,25 x 0,5
Waga	[kg]	22

UWAGA: Wymiary podane w tabeli są orientacyjne. Zamieszczone zdjęcia są poglądowe.

ISO 9001
PN - EN 131

RUSZTOWANIE PRZEJEZDNE SKŁADANE

RS 600

Rusztowanie służy do wykonywania prac montażowo-instalacyjnych wewnątrz i na zewnątrz budynków, przy ograniczonej przestrzeni.

Jest łatwo przestawne dzięki gumowym kołom z hamulcem o średnicy 125 mm.

Mała masa rusztowania ze względu na aluminiową konstrukcję.

Prosta obsługa, montaż i demontaż rusztowania (bez użycia narzędzi).

Łatwiejsze transportowanie ze względu na małą powierzchnię po złożeniu.

Maksymalne obciążenie robocze - 150 kg/m² (ok. 1,5 kN/m²).

MAX 150kg/m²

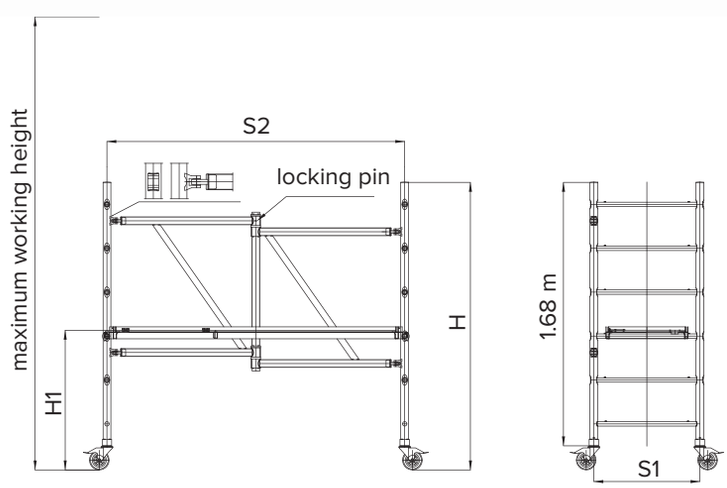

Parametry rusztowania		RS 600
Ilość szczebli		6+6
Wysokość maksymalna konstrukcji rusztowania	**H** [m]	1,84
Wysokość maksymalna do podestu	**H1** [m]	0,9
Wysokość robocza maksymalna	[m]	2,9
Wymiary podestu - powierzchnia robocza	[m x m]	0,52 x 1,9
Szerokość ram drabinowych	**S1** [m]	0,68
Rozstaw ram drabinowych	**S2** [m]	1,90
Waga	[kg]	33

Nazwa części		Nr kat	Liczba (szt.)
Zespół jezdny (koło fi 125 z pełnymi oponami gumowymi)			4
Rama drabinowa nośna	0,68 x 1,68 [m]	220.03	2
Podest	0,52 x 1,90 [m]	801.03	1
Zawias przegubowy			1
Przetyczka			1

UWAGA: Wymiary podane w tabeli są orientacyjne. Zamieszczone zdjęcia są poglądowe.

ISO 9001
PN-EN 1004

Drabex JANUSZ WILCZEK

RUSZTOWANIE PRZEJEZDNE SKŁADANE ROZBUDOWANE

RS 1100 R

MAX 200 kg/m²

Rusztowanie służy do wykonywania prac montażowo-instalacyjnych wewnątrz i na zewnątrz budynków, przy ograniczonej przestrzeni.

Jest łatwo przestawne dzięki gumowym kołom z hamulcem o średnicy 125 mm. Możliwość użytkowania samej podstawy oraz dokupienia elementów do rozbudowy.

Usytuowanie podestu na dowolnej wysokości tzn. co szczebel ramy drabinowej (nie wyżej niż 0,9 m w wersji podstawowej zaś 1,74 m w wersji rozbudowanej).

Mała masa rusztowania ze względu na aluminiową konstrukcję.

Otwierany właz wejściowy w podeście.

Maksymalna wysokość robocza całej konstrukcji 3,74 m.

Prosta obsługa, montaż i demontaż rusztowania (bez użycia narzędzi).

Łatwiejsze transportowanie ze względu na małą powierzchnię po złożeniu.

Maksymalne obciążenie robocze – 200 kg/m² (ok. 2,0 kN/m²).

Odpowiada normie PN-EN 1004.

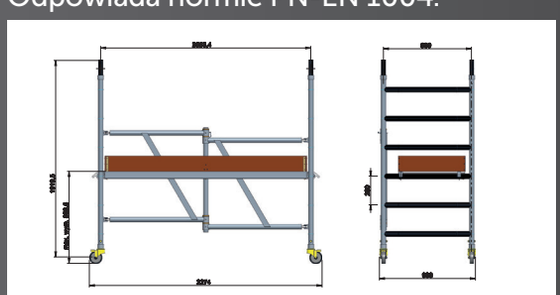

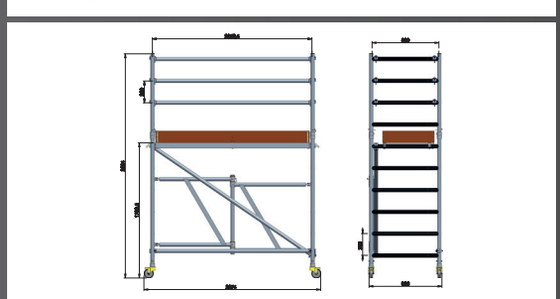

Wersja podstawowa -moduł I

Wersja rozszerzona -moduł II

Parametry rusztowania – podstawa (moduł I)		RS 1100
Ilość szczebli		6+6
Wysokość maksymalna konstrukcji rusztowania	**H** [m]	1,98
Wysokość maksymalna do podestu	**H1** [m]	0,90
Wysokość robocza maksymalna	[m]	2,90
Wymiary podestu - powierzchnia robocza	[m x m]	0,65 x 2,05
Szerokość ram drabinowych	**S1** [m]	0,86
Rozstaw ram drabinowych	**S2** [m]	2,05
Waga	[kg]	45

Parametry rusztowania – wersja rozbudowana (moduł II)		RS 1100
Ilość szczebli		10+10
Wysokość maksymalna konstrukcji rusztowania	**H** [m]	2,88
Wysokość maksymalna do podestu	**H1** [m]	1,74
Wysokość robocza maksymalna	[m]	3,74
Wymiary podestu - powierzchnia robocza	[m x m]	0,65 x 2,05
Szerokość ram drabinowych	**S1** [m]	0,86
Rozstaw ram drabinowych	**S2** [m]	2,05

Nazwa części – wersja rozbudowana (moduł II)		Nr kat	Liczba (szt.)
Rama poręczowa krótka – 4 szczeble		311.13	2
Stężenie ukośne	2,56 [m]	310.06	1
Poręcz	2,0 [m]	310.05	7

UWAGA: Wymiary podane w tabeli są orientacyjne. Zamieszczone zdjęcia są poglądowe.

ISO 9001
PN - EN 1004

RUSZTOWANIE PRZEJEZDNE

RJ 220

Rusztowanie służy do wykonywania prac montażowo-instalacyjnych wewnątrz i na zewnątrz budynków, przy ograniczonej przestrzeni.

Mała masa rusztowania ze względu na aluminiową konstrukcję.

Prosty montaż i demontaż rusztowania.

Wygodne przemieszczanie rusztowania dzięki zastosowaniu mocnego stalowego wózka jezdnego wyposażonego w nożne hamulce krętlika obrotu koła. Koła gumowe z hamulcem o średnicy 200 mm.

Otwierany właz wejściowy w podeście.

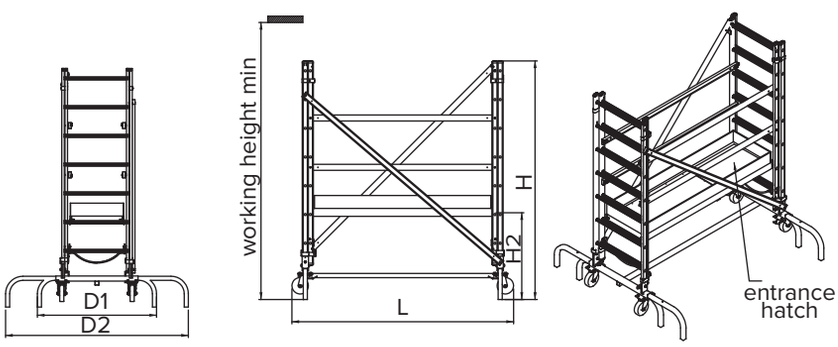

Parametry rusztowania		RJ 220
Wysokość minimalna rusztowania	**H** [m]	2,32
Wysokość maksymalna rusztowania	**H1** [m]	3,72
Wysokość minimalna podestu roboczego	**H2** [m]	0,86
Wysokość maksymalna podestu roboczego	**H3** [m]	2,26
Skok podestu roboczego	[m]	0,28
Minimalna wysokość robocza	[m]	2,86
Maksymalna wysokość robocza	[m]	4,26
Wymiary podestu - powierzchnia robocza	[m x m]	0,52 x 1,8
Szerokość stabilizatorów minimalna	**D1** [m]	1,16
Szerokość stabilizatorów maksymalna	**D2** [m]	1,8
Długość rusztowania	**L** [m]	2,20
Waga	[kg]	82

Nazwa części		Nr kat	Liczba (szt.)
Zespół jezdny		100.01	1
Rama drabinowa stała lewa - 7 szczebli	2,05 x 0,69 [m]	100.02	1
Rama drabinowa stała prawa - 7 szczebli	2,05 x 0,69 [m]	100.07	1
Podest z burtami		100.12	1
Stężenie ukośne tylne	2,53 [m]	100.05	1
Poręcz	1,85 [m]	100.06	4
Rama drabinowa ruchoma lewa - 7 szczebli	2,00 x 0,62 [m]	100.03	1
Rama drabinowa ruchoma prawa - 7 szczebli	2,00 x 0,62 [m]	100.08	1
Stężenie ukośne przednie	2,53 [m]	100.09	1
Uchwyty do regulacji wysokości podestu		100.10	1

UWAGA: Wymiary podane w tabeli są orientacyjne. Zamieszczone zdjęcia są poglądowe.

ISO 9001
PN - EN 1004

RUSZTOWANIE PRZEJEZDNE

RA 330

Rusztowanie służy do wykonywania wszelkich prac budowlano-montażowo-instalacyjnych wewnątrz i na zewnątrz budynków.

Prosty montaż i demontaż rusztowania.

Wygodne przemieszczanie rusztowania dzięki zastosowaniu ramy drabinowej jezdnej.

Maksymalne obciążenie robocze 200 kg/m².

Lekka i stabilna aluminiowa konstrukcja.

Ramy wykonane z rur o średnicy 50 mm i szczeble o średnicy 28 mm.

Możliwość ustawienia rusztowania na różnych poziomach.

Otwierany właz wejściowy w podeście.

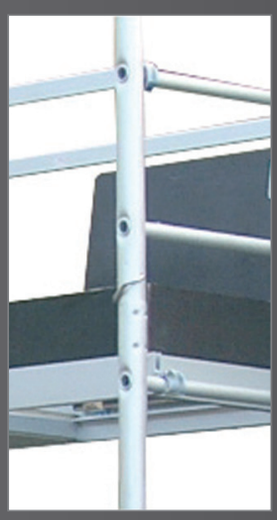

MAX 200 kg/m²

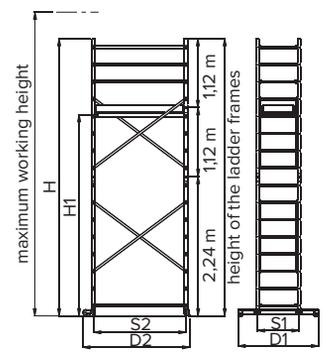

Parametry rusztowania		410	411	412
Wysokość maksymalna konstrukcji rusztowania	**H** [m]	2,36	3,48	4,5
Wysokość maksymalna do najwyższego podestu	**H1** [m]	1,05	2,20	3,30
Wysokość robocza maksymalna	[m]	3,05	4,20	5,30
Wymiary podestu - powierzchnia robocza	[m x m]	0,52 x 1,50		
Wymiary ram drabinowych	**S1** [m]	0,68		
Rozstaw ram drabinowych	**S2** [m]	1,50		
Szerokość ze stabilizatorami	**D1** [m]	1,31		
Długość	**D2** [m]	1,76		
Waga	[kg]	35,7	43,7	49,7

Nazwa części		Nr kat.	Liczba (szt.)		
Rama drabinowa jezdna - 8 szczebli	dł. 2,24 [m]	410.01	1	1	1
Rama drabinowa nośna - 8 szczebli	dł. 2,24 [m]	410.02	1	1	1
Rama drabinowa - 4 szczeble	dł. 1,12 [m]	410.03	-	1	1
Rama poręczowa - 4 szczeble	dł. 1,12 [m]	410.04	-	1	1
Rama poręczowa - 8 szczebli	dł. 2,24 [m]	410.05	-	-	1
Podest	0,52 x 1,50 [m x m]	410.06	1	1	1
Poręcz	1,5 [m]	410.07	8	8	8
Stężenie ukośne	1,8 [m]	410.08	1	3	4
Przetyczka			-	4	6

Wyposażenieuzupełniające	Nr kat.				
Podpora schodowa 1 szt.	410.10	Zgodnie z instr. obsł. pkt.6			
Stabilizator stały	410.02.00.00 poz.9	1	1	1	1
Stabilizator jezdny	410.01.00.00 poz.10	1	1	1	1
Zespół kotwiący	220.09	Zgodnie z instr. obsł. punkt.5.2.2			
Obciążnik balastowy	100.11	Zgodnie z instr. obsł. pkt.5.2.1			

UWAGA: Wymiary podane w tabeli są orientacyjne. Zamieszczone zdjęcia są poglądowe.

ISO 9001
PN - EN 1004

Drabex JANUSZ WILCZEK

RUSZTOWANIE PRZEJEZDNE

RA 600

Rusztowanie służy do wykonywania prac budowlano-montażowo-instalacyjnych wewnątrz i na zewnątrz budynków.

Mała masa rusztowania ze względu na aluminiowa konstrukcję umożliwia łatwe przemieszczanie.

Prosta obsługa, montaż i demontaż rusztowania (bez użycia narzędzi).

Bardzo wygodne przesuwanie rusztowania dzięki zastosowaniu mocnych zespołów jezdnych wyposażonych w nożne hamulce krętlika i obrotu koła.

Koła o średnicy 150 mm.

Otwierany właz wejściowy w podeście.

Dodatkowy stopień wejściowy.

Możliwość niwelacji nierówności do 0,18 m.

Duża stabilność konstrukcji dzięki zastosowaniu czterech podpór i ram o średnicy 50 mm oraz szczebli 28 mm.

Maksymalne obciążenie robocze - 150kg/m² (ok. 1,5kN/m²).

MAX 150kg/m²

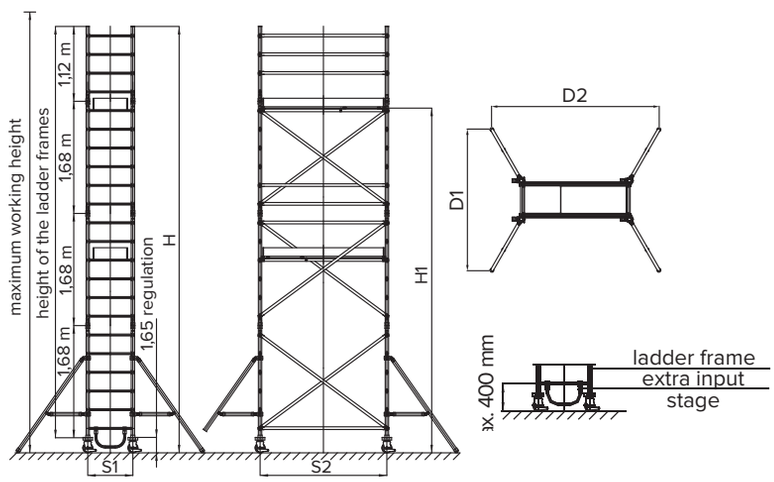

Parametry rusztowania		220	221	222	223
Wysokość maksymalna konstrukcji rusztowania	**H** [m]	3,03	4,71	4,71	6,39
Wysokość maksymalna do najwyższego podestu	**H1** [m]	1,80	2,92	3,76	5,16
Wysokość robocza maksymalna	[m]	3,80	4,92	5,76	7,16
Wymiary podestu - powierzchnia robocza	[m x m]	0,52 x 1,90			
Wymiary ram drabinowych	**S1** [m]	0,68	0,68	0,68	0,68
Rozstaw ram drabinowych	**S2** [m]	1,90	1,90	1,90	1,90
Szerokość ze podporami	**D1** [m]	2,54	2,54	2,54	2,54
Długość z podporami	**D2** [m]	3,00	3,00	3,00	3,00
Waga	[kg]	69,00	80,10	103,80	104,70

Nazwa części		Nr kat.	Liczba (szt.)			
Zespół jezdny (Koło jezdne twarde)		220.01	4	4	4	4
Podpory	1,74 [m]	220.02	4	4	4	4
Rama drabinowa nośna - 6 szczebli	0,68x1,68 [m]	220.03	2	2	2	2
Rama drabinowa - 6 szczebli	0,68 x 1,68 [m]	220.04	-	2	2	4
Rama drabinowa poręczowa - 4 szczeble	0,68 x 1,12 [m]	220.05	2	2	2	2
Podest z burtami	0,52 x 1,90 [m]	220.06	1	1	2	2
Poręcz	1,90 [m]	220.07	8	8	14	14
Stężenie ukośne	2,40 [m]	220.08	2	4	4	6
Przetyczka			4	8	8	12

Wyposażenie uzupełniające						
Zespół kotwiący	1,27 [m]	220.09	-	-	-	2
Obciążnik balastowy		100.11	Zgodnie z instrukcją obsługi			
Zawias stały kpl. - złącze krzyżowe		310.08.02	-	-	2	2
Koło poliuretanowe miękkie		220.01/A	-	-	-	-
Stopa regulowana		220.10	-	-	-	-
Stopień dodatkowy		220.11	Element obowiązkowy			

UWAGA: Wymiary podane w tabeli są orientacyjne. Zamieszczone zdjęcia są poglądowe.

ISO 9001
PN - EN 1004

Drabex JANUSZ WILCZEK

RUSZTOWANIE PRZEJEZDNE

RA 1120

*** stara wersja rusztowania**

MAX 200 kg/m²

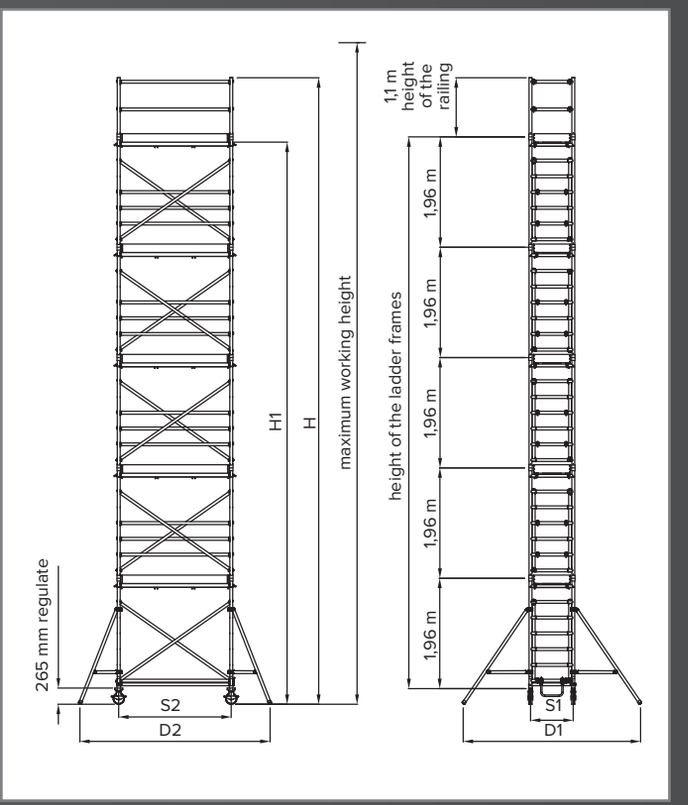

Rusztowanie służy do wykonywania wszelkich prac budowlano-montażowo-instalacyjnych wewnątrz i na zewnątrz budynków.

Wysoka jakość i wytrzymałość materiałów konstrukcyjnych.

Ramy wykonane z rur o średnicy 50 mm i szczebli o średnicy 50 mm, z powierzchnią ryflowaną na całym obwodzie.

Możliwość niwelacji nierówności do 0,26 m.

Wymiary podestów - powierzchnia robocza 0,65 x 2,05 m.

Koła twarde z hamulcem o średnicy 200 mm

Otwierany właz wejściowy w podeście.

Parametry rusztowania		310	311A	311B	312A	312B	313A	313B	314A	314B
Wysokość maksymalna konstrukcji rusztowania	**H** [m]	3,29	5,25	5,25	7,21	7,21	9,17	9,17	11,25	11,25
Wysokość maksymalna do najwyzszego podestu	**H1** [m]	2,15	4,11	4,11	6,07	6,07	8,03	8,03	9,99	9,99
Wysokość robocza maksymalna	[m]	4,15	6,11	6,11	8,07	8,07	10,03	10,03	11,99	11,99
Wymiary podestu -powierzchnia robocza	[m x m]	0,65x2,05								
Wymiar ram drabinowych	**S1** [m]	0,76	0,76	0,76	0,76	0,76	0,76	0,76	0,76	0,76
Rozstaw ram drabinowych	**S2** [m]	2,00	2,00	2,00	2,00	2,00	2,00	2,00	2,00	2,00
Szerokość z podporami	**D1** [m]	3,19	3,19	3,19	3,19	3,19	3,19	3,19	3,19	3,19
Długość z podporami	**D2** [m]	3,49	3,49	3,49	3,49	3,49	3,49	3,49	3,49	3,49
Waga	[kg]	83	151,22	121,3	204,6	174,7	258	198,2	311,4	251,6

Parametry rusztowania			310	311A	311B	312A	312B	313A	313B	314A	314B
Nazwa części		**Nr kat.**	**Liczba (szt.)**								
Zespół jezdny (Koło jezdne kpl.twarde)	ø 200	310.01	4	4	4	4	4	4	4	4	4
Podpora rusztowania	2,11 [m]	310.02	-	4	4	4	4	4	4	4	4
Rama drabinowa-7 szczebli	1,96 x 0,76 [m]	310.03	2	4	4	6	6	8	8	10	10
Podest z burtami	0,65 x 2,05 [m]	310.04	1	2	1	3	2	4	2	5	3
Poręcz rusztowania	2,0 [m]	310.05	6	12	8	18	14	24	16	30	22
Stężenie ukośne	2,5 [m]	310.06	2	4	4	6	6	8	8	10	10
Rama krótka poręczowa-2 szczeble	1,1 x 0,76 [m]	310.07	2	2	2	2	2	2	2	2	2
Stężenie skośne poziome	2,1 [m]	310.09	1	1	1	1	1	1	1	1	1
Przetyczka		-	4	8	8	12	12	16	16	20	20

Rozszerzenie gamy rusztowań o wysokośc pośrednią - elementy wymagane przy rozbudowie											
Wysokość maks. do najwyzszego podestu	**H1** [m]	-	3,27	5,23	5,23	7,19	7,19	9,15	9,15	zabroniona
Rama drabinowa krótka-4 szczeble	1,12 x 0,76 [m]	310.10	2	2	2	2	2	2	2	zabroniona
Poręcz rusztowania	2,0 [m]	310.05	2	2	6	2	2	2	6	zabroniona
Podest z burtami	0,65 x 2,0 [m]	310.04	0	0	1	0	0	0	1	zabroniona
Przetyczka		-	4	4	4	4	4	4	4	zabroniona

Wyposażenie uzupełniające											
Zespół kotwiący	1,77 [m]	310.08	-	-	-	2	2	4	4	4	4
Obciążnik balastowy		100.11	zgodnie z instr obsługi pkt. 5.2.2								
Zawias stały - złącze krzyżowe		310.08.02	-	-	-	2	2	2	2	2	2
Koło poliuretanowe miękkie		310.01/A									
Stopa regulowana		310.11									
Stopień dodatkowy		310.12	element obowiązkowy								

UWAGA: Wymiary podane w tabeli są orientacyjne.

*** stara wersja rusztowania**

Otwierany właz
wejściowy w podeście

Zamieszczone zdjęcia są poglądowe.

ISO 9001
PN - EN 1004

Drabex JANUSZ WILCZEK

RUSZTOWANIE PRZEJEZDNE

RA 1130

*** stara wersja rusztowania**

MAX 150 kg/m²

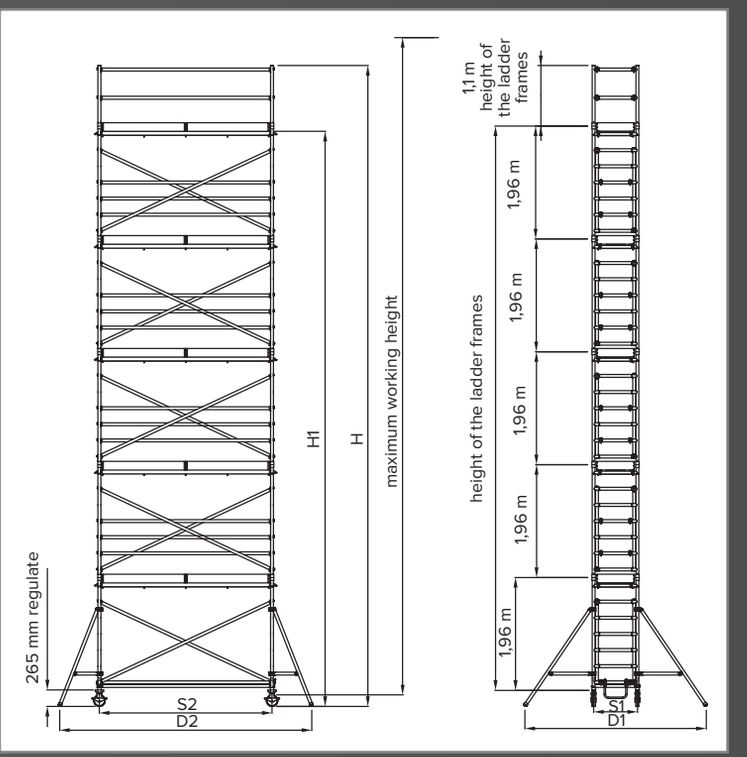

Rusztowanie służy do wykonywania wszelkich prac budowlano-montażowo-instalacyjnych wewnątrz i na zewnątrz budynków.

Wysoka jakość i wytrzymałość materiałów konstrukcyjnych.

Ramy wykonane z rur o średnicy 50 mm i szczebli o średnicy 50 mm, z powierzchnią ryflowaną na całym obwodzie.

Możliwość niwelacji nierówności do 0,26 m.

Wymiary podestów - powierzchnia robocza 0,65 x 3,00 m.

Koła twarde z hamulcem o średnicy 200 mm.

Otwierany właz wejściowy w podeście.

Parametry rusztowania		320	321A	321B	322A	322B	323A	323B	324A	324B
Wysokość maksymalna konstrukcji rusztowania	**H** [m]	3,29	5,25	5,25	7,21	7,21	9,17	9,17	11,25	11,25
Wysokość maksymalna do najwyzszego podestu	**H1** [m]	2,15	4,11	4,11	6,07	6,07	8,03	8,03	9,99	9,99
Wysokość robocza maksymalna	[m]	4,15	6,11	6,11	8,07	8,07	10,03	10,03	11,99	11,99
Wymiary podestu -powierzchnia robocza	[m x m]	0,65x3,00								
Wymiar ram drabinowych	**S1** [m]	0,76	0,76	0,76	0,76	0,76	0,76	0,76	0,76	0,76
Rozstaw ram drabinowych	**S2** [m]	3,00	3,00	3,00	3,00	3,00	3,00	3,00	3,00	3,00
Szerokość z podporami	**D1** [m]	3,19	3,19	3,19	3,19	3,19	3,19	3,19	3,19	3,19
Długość z podporami	**D2** [m]	4,43	4,43	4,43	4,43	4,43	4,43	4,43	4,43	4,43
Waga	[kg]	98,4	181,4	139	244,2	207,2	317,8	233	386	301,2

Parametry rusztowania			320	321A	321B	322A	322B	323A	323B	324A	324B
Nazwa części		**Nr kat.**	**Liczba (szt.)**								
Zespół jezdny (Koło jezdne kpl.twarde)		310.01	4	4	4	4	4	4	4	4	4
Podpora rusztowania	2,11 [m]	310.02	-	4	4	4	4	4	4	4	4
Rama drabinowa-7 szczebli	1,96 x 0,76 [m]	310.03	2	4	4	6	6	8	8	10	10
Podest z burtami	0,65 x 3 [m]	320.01	1	2	1	3	2	4	2	5	3
Poręcz rusztowania	3 [m]	320.02	6	12	8	18	14	24	16	30	22
Stężenie ukośne	3,3 [m]	320.03	2	4	4	6	6	8	8	10	10
Rama krótka poręczowa-2 szczeble	1,1 x 0,76 [m]	310.07	2	2	2	2	2	2	2	2	2
Stężenie skośne poziome	3,1 [m]	320.04	1	1	1	1	1	1	1	1	1
Przetyczka		-	4	8	8	12	12	16	16	20	20

Rozszerzenie gamy rusztowań o wysokość pośrednią - elementy wymagane przy rozbudowie										
Wysokość maks. do najwyzszego podestu	**H1** [m]		3,27	5,23	5,23	7,19	7,19	9,15	9,15	zabroniona
Rama drabinowa krótka-4 szczeble	1,12 x 0,76 [m]	310.10	2	2	2	2	2	2	2	zabroniona
Poręcz rusztowania	3 [m]	320.02	2	2	6	2	2	2	6	zabroniona
Podest z burtami	0,65 x 3 [m]	320.01	0	0	1	0	0	0	1	zabroniona
Przetyczka		-	4	4	4	4	4	4	4	zabroniona

Wyposażenie uzupełniające											
Zespół kotwiący	1,77 [m]	310.08	-	-	-	2	2	4	4	4	4
Obciążnik balastowy		100.11	zgodnie z instr obsługi pkt. 5.2.2								
Zawias stały - złącze krzyżowe		310.08.02	-	-	-	2	2	2	2	2	2
Koło poliuretanowe miękkie		310.01/A									
Stopa regulowana		310.11									
Stopień dodatkowy		310.12	element obowiązkowy								

UWAGA: Wymiary podane w tabeli są orientacyjne. Zamieszczone zdjęcia są poglądowe.

*** stara wersja rusztowania**

Otwierany właz
wejściowy w podeście

Zamieszczone zdjęcia są poglądowe.

ISO 9001
PN-EN 1004

Drabex JANUSZ WILCZEK

RUSZTOWANIE PRZEJEZDNE

RA 1120/R

*** nowa wersja rusztowania**

Rusztowanie RA 1120/R powstało na bazie rusztowania RA 1120, które zostało zmodernizowane poprzez poszerzenie ram drabinowych, co daje możliwość usytuowania podestu na dowolnej wysokości, tzn. co szczebel ramy drabinowej.
Regulacja wysokości podestu co 280 mm.
Wysoka jakość i wytrzymałość materiałów konstrukcyjnych.
Ramy wykonane z rur o średnicy 50 mm i szczebli o średnicy 50 mm, z powierzchnią ryflowaną na całym obwodzie.
Koła twarde z hamulcem o średnicy 200 mm.
Otwierany właz wejściowy w podeście.
Możliwość niwelacji nierówności do 0,26 m.
Dodatkowy stopień wejściowy.
Wymiary podestów
- powierzchnia robocza 0,65 x 2,00m.
Maksymalne obciążenie robocze
- 200kg/m² (ok. 2kN/m²).

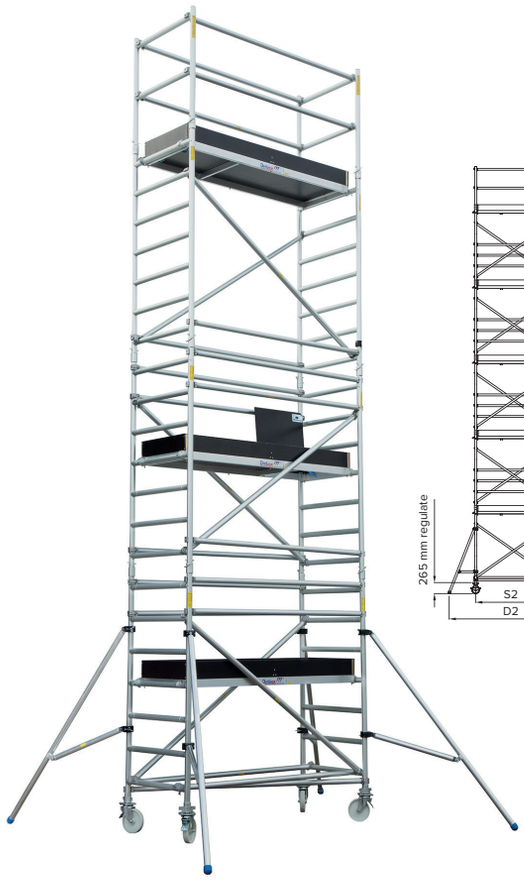

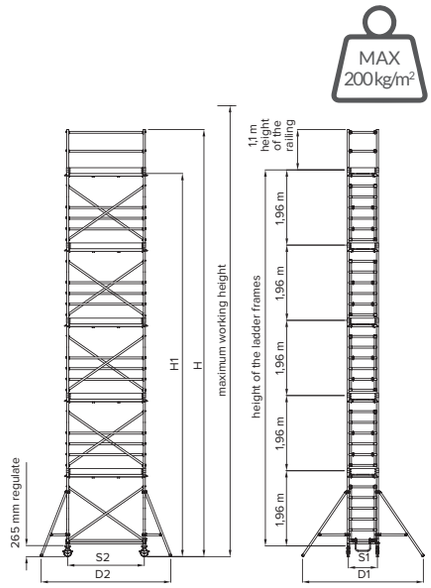

Parametry rusztowania				310/R	311A/R	311B/R	312A/R	312B/R	313A/R	313B/R	314A/R	314B/R
Wysokość maksymalna konstrukcji rusztowania			**H** [m]	3,29	5,25	5,25	7,21	7,21	9,17	9,17	11,25	11,25
Wysokość maksymalna do najwyzszego podestu			**H1** [m]	2,15	4,11	4,11	6,07	6,07	8,03	8,03	9,99	9,99
Wysokość robocza maksymalna			[m]	4,15	6,11	6,11	8,07	8,07	10,03	10,03	11,99	11,99
Wymiary podestu -powierzchnia robocza			[m x m]	0,65 x 2,05								
Wymiar ram drabinowych			**S1** [m]	0,86	0,86	0,86	0,86	0,86	0,86	0,86	0,86	0,86
Rozstaw ram drabinowych			**S2** [m]	2,00	2,00	2,00	2,00	2,00	2,00	2,00	2,00	2,00
Szerokość z podporami			**D1** [m]	3,29	3,29	3,29	3,29	3,29	3,29	3,29	3,29	3,29
Długość z podporami			**D2** [m]	3,49	3,49	3,49	3,49	3,49	3,49	3,49	3,49	3,49
Waga			[kg]	84,5	153,7	123,8	208,1	178,8	262,5	202,7	316,9	275,1
Nazwa części			**Nr.kat**	**LICZBA (szt.)**								
Koło jezdne kompletne twarde fi 200		[m]	310.01	4	4	4	4	4	4	4	4	4
Podpora rusztowania	2,11	[m]	310.02	0	4	4	4	4	4	4	4	4
Rama drabinowa - 7 szczebli	1,96 x 0,86	[m]	311.03	2	4	4	6	6	8	8	10	10
Podest z burtami	0,65 x 2,05	[m]	310.04	1	2	1	3	2	4	2	5	3
Poręcz rusztowania	2,0	[m]	310.05	6	12	8	18	14	24	16	30	22
Stężenie ukośne	2,5	[m]	310.06	2	4	4	6	6	8	8	10	10
Rama krótka poręczowa - 2 szczeble	1,1 x 0,86	[m]	311.07	2	2	2	2	2	2	2	2	2
Stężenie skośne poziome	2,3	[m]	311.09	1	1	1	1	1	1	1	1	1
Przetyczka			310.03.0005	4	8	8	12	12	16	16	20	20
ROZSZERZENIE GAMY RUSZTOWAŃ O WYSOKOŚĆ POŚREDNIĄ - ELEMENTY WYMAGANE PRZY ROZBUDOWIE												
Wysokość maks. do najwyzszego podestu		**H1** [m]		3,27	5,23	5,23	7,19	7,19	9,15	9,15	zabroniona	
Rama drabinowa krótka - 4 szczeble	1,12 x 0,86	[m]	311.10	2	2	2	2	2	2	2	zabroniona	
Poręcz rusztowania	2,0	[m]	310.05	2	2	6	2	2	2	6	zabroniona	
Podest z burtami	0,65 x 2,05	[m]	310.04	0	0	1	0	0	0	1	zabroniona	
Przetyczka			310.03.0005	4	4	4	4	4	4	4	zabroniona	
WYPOSAŻENIE UZUPEŁNIAJĄCE												
Zespół kotwiący	1,77	[m]	310.08	-	-	-	2	2	4	4	4	4
Obciążnik balastowy			100.11	zgodnie z instr obsługi pkt. 5.2.2								
Zawias stały (złącze krzyżowe)			310.08.02	-	-	-	2	2	2	2	2	2
Koło poliuretanowe miękkie			310.01/A									
Stopa regulowana			310.11									
Stopień dodatkowy			310.12	element obowiązkowy								

UWAGA: Wymiary podane w tabeli są orientacyjne.
Zamieszczone zdjęcia są poglądowe.

PN-EN 1004

RUSZTOWANIE PRZEJEZDNE

RA 1130/R

*** nowa wersja rusztowania**

Rusztowanie RA 1130/R powstało na bazie rusztowania RA 1130, które zostało zmodernizowane poprzez poszerzenie ram drabinowych, co daje możliwość usytuowania podestu na dowolnej wysokości, tzn. co szczebel ramy drabinowej
Regulacja wysokości podestu co 280 mm.
Wysoka jakość i wytrzymałość materiałów konstrukcyjnych.
Ramy wykonane z rur o średnicy 50 mm i szczebli o średnicy 50mm, z powierzchnią ryflowaną na całym obwodzie.
Koła twarde z hamulcem o średnicy 200 mm.
Otwierany właz wejściowy w podeście.
Możliwość niwelacji nierówności do 0,26 m.
Wymiary podestów
- powierzchnia robocza 0,65 x 3,00 m.
Maksymalne obciążenie robocze - 150 kg/m²

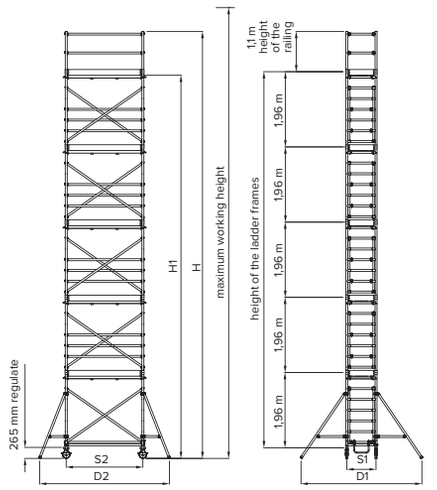

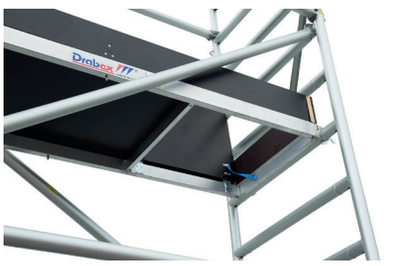

Parametry rusztowania				320/R	321A/R	321B/R	322A/R	322B/R	323A/R	323B/R	324A/R	324B/R
Wysokość maksymalna konstrukcji rusztowania			**H** [m]	3,29	5,25	5,25	7,21	7,21	9,17	9,17	11,25	11,25
Wysokość maksymalna do najwyzszego podestu			**H1** [m]	2,15	4,11	4,11	6,07	6,07	8,03	8,03	9,99	9,99
Wysokość robocza maksymalna			[m]	4,15	6,11	6,11	8,07	8,07	10,03	10,03	11,99	11,99
Wymiary podestu - powierzchnia robocza			[m x m]	0,65 x 3,00								
Wymiar ram drabinowych			**S1** [m]	0,86	0,86	0,86	0,86	0,86	0,86	0,86	0,86	0,86
Rozstaw ram drabinowych			**S2** [m]	3,00	3,00	3,00	3,00	3,00	3,00	3,00	3,00	3,00
Szerokość z podporami			**D1** [m]	3,29	3,29	3,29	3,29	3,29	3,29	3,29	3,29	3,29
Długość z podporami			**D2** [m]	4,43	4,43	4,43	4,43	4,43	4,43	4,43	4,43	4,43
Waga			[kg]	100	183,9	141,5	247,7	210,7	322,3	237,5	391,5	306,7
Nazwa części			**Nr.kat**	**LICZBA (szt.)**								
Koło jezdne kompletne twarde fi 200		[m]	310.01	4	4	4	4	4	4	4	4	4
Podpora rusztowania	2,11	[m]	310.02	0	4	4	4	4	4	4	4	4
Rama drabinowa - 7 szczebli	1,96 x 0,86	[m]	311.03	2	4	4	6	6	8	8	10	10
Podest z burtami	0,65 x 3,00	[m]	320.01	1	2	1	3	2	4	2	5	3
Poręcz rusztowania	3,0	[m]	320.02	6	12	8	18	14	24	16	30	22
Stężenie ukośne	3,3	[m]	320.03	2	4	4	6	6	8	8	10	10
Rama krótka poręczowa - 2 szczeble	1,1 x 0,86	[m]	311.07	2	2	2	2	2	2	2	2	2
Stężenie skośne poziome	3,2	[m]	321.04	1	1	1	1	1	1	1	1	1
Przetyczka			310.03.0005	4	8	8	12	12	16	16	20	20
ROZSZERZENIE GAMY RUSZTOWAŃ O WYSOKOŚĆ POŚREDNIĄ - ELEMENTY WYMAGANE PRZY ROZBUDOWIE												
Wysokość maks. do najwyzszego podestu		**H1** [m]		3,27	5,23	5,23	7,19	7,19	9,15	9,15	zabroniona	
Rama drabinowa krótka - 4 szczeble	1,12 x 0,86	[m]	311.10	2	2	2	2	2	2	2	zabroniona	
Poręcz rusztowania	3,0	[m]	320.02	2	2	6	2	2	2	6	zabroniona	
Podest z burtami	0,65 x 3,00	[m]	320.01	0	0	1	0	0	0	1	zabroniona	
Przetyczka			310.03.0005	4	4	4	4	4	4	4	zabroniona	
WYPOSAŻENIE UZUPEŁNIAJĄCE												
Zespół kotwiący	1,77	[m]	310.08	-	-	-	2	2	4	4	4	4
Obciążnik balastowy			100.11	zgodnie z instr obsługi pkt. 5.2.2								
Zawias stały (złącze krzyżowe)			310.08.02	-	-	-	2	2	2	2	2	2
Koło poliuretanowe miękkie			310.01/A									
Stopa regulowana			310.11									
Stopień dodatkowy			310.12	element obowiązkowy								

UWAGA: Wymiary podane w tabeli są orientacyjne. Zamieszczone zdjęcia są poglądowe.

ISO 9001
PN - EN 1004

Drabex JANUSZ WILCZEK

RUSZTOWANIE PRZEJEZDNE

RA 1120 S

MAX 200 kg/m²

Rusztowanie służy do wykonywania prac budowlano-montażowo-instalacyjnych wewnątrz i na zewnątrz budynków.

Wysoka jakość i wytrzymałość materiałów konstrukcyjnych.

Ramy wykonane z rur o średnicy 50 mm i szczebli o średnicy 50 mm, z powierzchnią ryflowaną na całym obwodzie.

Wymiary podestów - powierzchnia robocza 1,35 x 2,05 m.

Montaż i demontaż bez użycia narzędzi.

Możliwość niwelacji nierówności do 0,26 m.

Koła twarde z hamulcem o średnicy 200 mm.

Otwierany właz wejściowy w podeście.

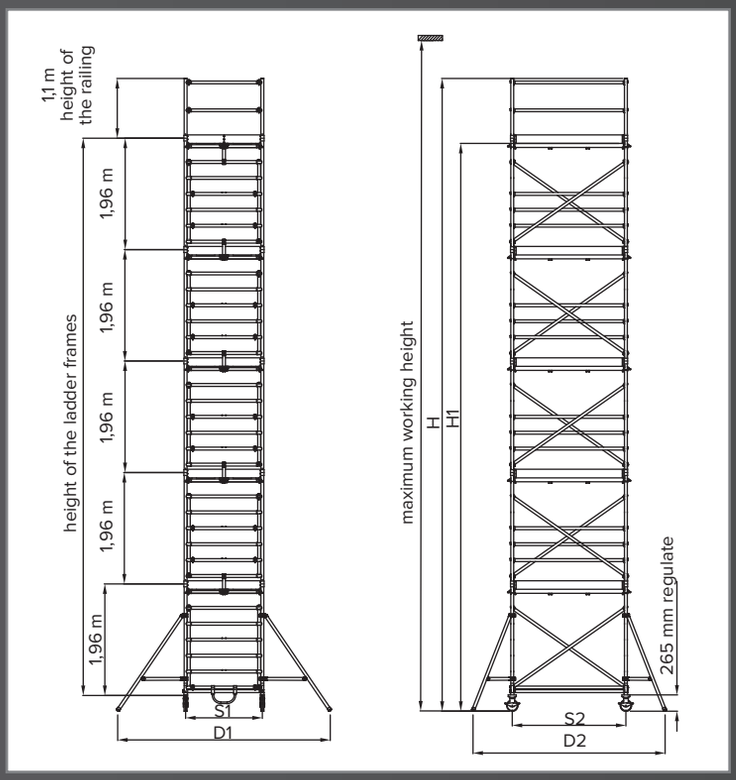

Parametry rusztowania		350	351A	351B	352A	352B	353A	353B	354A	354B
Wysokość maksymalna konstrukcji rusztowania	**H** [m]	3,29	5,25	5,25	7,21	7,21	9,17	9,17	11,25	11,25
Wysokość maksymalna do najwyzszego podestu	**H1** [m]	2,15	4,11	4,11	6,07	6,07	8,03	8,03	9,99	9,99
Wysokość robocza maksymalna	[m]	4,15	6,11	6,11	8,07	8,07	10,03	10,03	11,99	11,99
Wymiary podestu -powierzchnia robocza	[m x m]	1,35x2,05								
Wymiar ram drabinowych	**S1** [m]	1,35								
Rozstaw ram drabinowych	**S2** [m]	2,00								
Szerokość z podporami	**D1** [m]	3,78								
Długość z podporami	**D2** [m]	3,49								
Waga	[kg]	113,8	187,5 / 209,6	159,2	249,6 / 293,8	219,7 / 241,8	310,1 / 372,5	250,3 / 272,4	401,7 / 458,6	310,7 / 354,9

Parametry rusztowania			350	351A	351B	352A	352B	353A	353B	354A	354B
Nazwa części		**Nr kat.**	Liczba (szt.)								
Zespół jezdny (Koło jezdne kpl.twarde)		310.01	4	4	4	4	4	4	4	4	4
Podpora rusztowania	2,11 [m]	310.02	-	4	4	4	4	4	4	4	4
Rama drabinowa-7 szczebli	1,96 x 1,35 [m]	350.01	2	4	4	6	6	8	8	10	10
Podest z burtami	0,65 x 2,05 [m]	310.04	2	3 lub 4	2	4 lub 6	3 lub 4	5 lub 8	3lub4	6lub10	4 lub 6
Poręcz rusztowania	2,0 [m]	310.05	6	13 lub 12	8	20 lub 18	15 lub 14	27 lub 24	17 lub 16	34 lub 30	24 lub 22
Stężenie ukośne	2,5 [m]	310.06	2	4	4	6	6	8	8	10	10
Rama krótka poręczowa-2 szczeble	1,1 x 1,35 [m]	350.02	2	2	2	2	2	2	2	2	2
Stężenie skośne poziome	2,45 [m]	350.03	1	1	1	1	1	1	1	1	1
Rygiel		350.06	2	4	2	6	4	8	4	10	6
Przetyczka		-	4	8	8	12	12	16	16	20	20

Rozszerzenie gamy rusztowań o wysokość pośrednią - elementy wymagane przy rozbudowie											
Wysokość maks. do najwyzszego podestu	**H1** [m]		3,27	5,23	5,23	7,19	7,19	9,15	9,15	zabroniona
Rama drabinowa krótka-4 szczeble	1,12 x 1,35 [m]	350.04	2,00	2,00	2,00	2,00	2	2	2	zabroniona
Poręcz rusztowania	2,0 [m]	310.05	2	2	7 lub 6	2	2	2	7 lub 6	zabroniona
Podest z burtami	0,65 x 2,05 [m]	310.04	0	0	1 lub 2	0	0	0	1 lub 2	zabroniona
Przetyczka		-	4	4	4	4	4	4	4	zabroniona

Wyposażenie uzupełniające											
Zespół kotwiący	1,77 [m]	310.08	-	-	-	2	2	4	4	4	4
Obciążnik balastowy		100.11	zgodnie z instr obsługi pkt. 5.2.2								
Zawias stały - złącze krzyżowe		310.08.02	-	-	-	2	2	2	2	2	2
Koło poliuretanowe miękkie		310.01/A									
Stopa regulowana		310.11									
Stopień dodatkowy		310.12	element obowiązkowy								

UWAGA: Wymiary podane w tabeli są orientacyjne. Zamieszczone zdjęcia są poglądowe.

Otwierany właz wejściowy w podeście

Zamieszczone zdjęcia są poglądowe.

ISO 9001
PN - EN 1004

Drabex JANUSZ WILCZEK

RUSZTOWANIE PRZEJEZDNE

RA 1130 S

MAX 150 kg/m²

Rusztowanie służy do wykonywania prac budowlano -montażowo-instalacyjnych wewnątrz i na zewnątrz budynków. Wysoka jakość i wytrzymałość materiałów konstrukcyjnych.

Ramy wykonane z rur o średnicy 50 mm i szczebli o średnicy 50 mm, z powierzchnią ryflowaną na całym obwodzie.

Wymiary podestów - powierzchnia robocza 1,35 x 3,00 m.

Montaż i demontaż bez użycia narzędzi.

Możliwość niwelacji nierówności do 0,26 m.

Koła twarde z hamulcem o średnicy 200 mm.

Otwierany właz wejściowy w podeście.

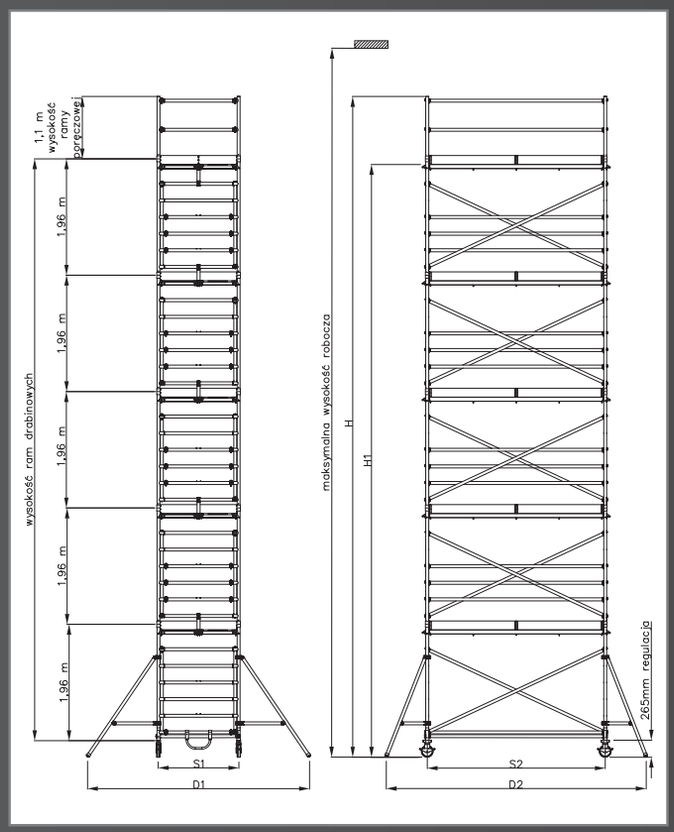

Parametry rusztowania		360	361A	361B	362A	362B	363A	363B	364A	364B
Wysokość maksymalna konstrukcji rusztowania	**H** [m]	3,29	5,25	5,25	7,21	7,21	9,17	9,17	11,25	11,25
Wysokość maksymalna do najwyzszego podestu	**H1** [m]	2,15	4,11	4,11	6,07	6,07	8,03	8,03	9,99	9,99
Wysokość robocza maksymalna	[m]	4,15	6,11	6,11	8,07	8,07	10,03	10,03	11,99	11,99
Wymiary podestu -powierzchnia robocza	[m x m]	1,35x3,00								
Wymiar ram drabinowych	**S1** [m]	1,35	1,35	1,35	1,35	1,35	1,35	1,35	1,35	1,35
Rozstaw ram drabinowych	**S2** [m]	3,00	3,00	3,00	3,00	3,00	3,00	3,00	3,00	3,00
Szerokość z podporami	**D1** [m]	3,78	3,78	3,78	3,78	3,78	3,78	3,78	3,78	3,78
Długość z podporami	**D2** [m]	4,43	4,43	4,43	4,43	4,43	4,43	4,43	4,43	4,43
Waga	[kg]	137,3	225,8 / 257,8	185,0	302,6 / 366,6	260,2 / 292,2	377,9 / 473,6	293,1 / 325,1	453,2 / 581,2	368,4 / 432,4

Parametry rusztowania			360	361A	361B	362A	362B	363A	363B	364A	364B
Nazwa części		**Nr kat.**	Liczba (szt.)								
Zespół jezdny (Koło jezdne kpl.twarde)		310.01	4	4	4	4	4	4	4	4	4
Podpora rusztowania	2,11 [m]	310.02	-	4	4	4	4	4	4	4	4
Rama drabinowa-7 szczebli	1,96 x 1,35 [m]	350.01	2	4	4	6	6	8	8	10	10
Podest z burtami	0,65 x 3 [m]	320.01	2	3 lub 4	2	4 lub 6	3 lub 4	5 lub 8	3 lub 4	6 lub 10	4 lub 6
Poręcz rusztowania	3 [m]	320.02	6	13 lub 12	8	20 lub 18	15 lub 14	27 lub 24	17 lub 16	34 lub 30	24 lub 22
Stężenie ukośne	3,3 [m]	320.03	2	4	4	6	6	8	8	10	10
Rama krótka poręczowa-2 szczeble	1,1 x 1,35 [m]	350.02	2	2	2	2	2	2	2	2	2
Stężenie skośne poziome	3,29 [m]	350.05	1	1	1	1	1	1	1	1	1
Rygiel		350.06	2	4	2	6	4	8	4	10	6
Przetyczka		-	4	8	8	12	12	16	16	20	20

Rozszerzenie gamy rusztowań o wysokość pośrednią - elementy wymagane przy rozbudowie										
Wysokość maks. do najwyzszego podestu	**H1** [m]	-	3,27	5,23	5,23	7,19	7,19	9,15	9,15	zabroniona
Rama drabinowa krótka-4 szczeble	1,12 x 1,35 [m]	350.04	2	2	2	2	2	2	2	zabroniona
Poręcz rusztowania	3 [m]	320.02	2	2	7	2	2	2	7	zabroniona
Podest z burtami	0,65 x 3 [m]	320.01	0	0	1	0	0	0	1	zabroniona
Przetyczka		-	4	4	4	4	4	4	4	zabroniona

Wyposażenie uzupełniające											
Zespół kotwiący	1,77 [m]	310.08	-	-	-	2	2	4	4	4	4
Obciążnik balastowy		100.11	zgodnie z instr obsługi pkt. 5.2.2								
Zawias stały -złącze krzyżowe		310.08.02	-	-	-	2	2	2	2	2	2
Koło poliuretanowe miękkie		310.01/A									
Stopa regulowana		310.11									
Stopień dodatkowy		310.12	element obowiązkowy								

UWAGA: Wymiary podane w tabeli są orientacyjne. Zamieszczone zdjęcia są poglądowe.

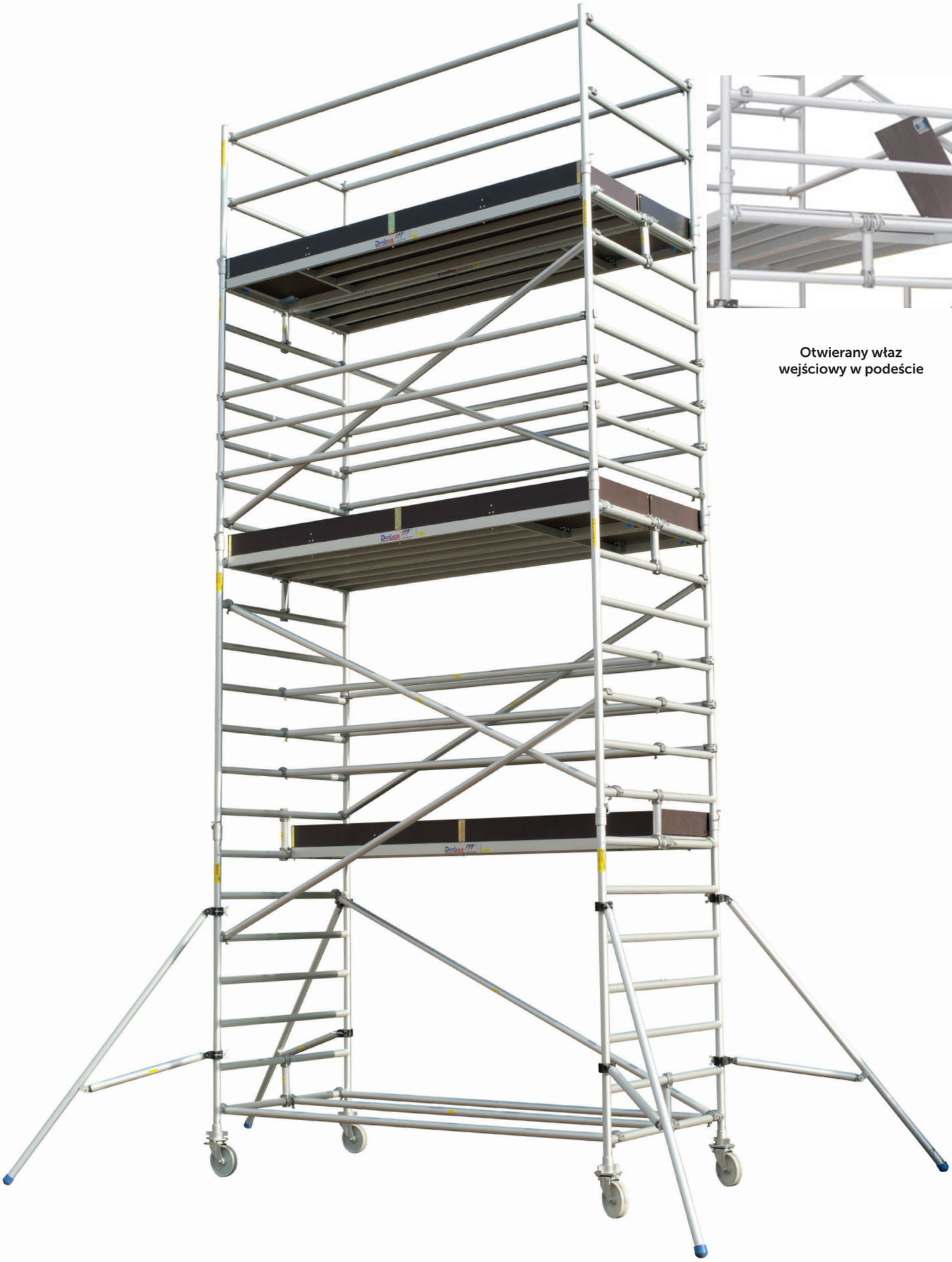

Otwierany właz wejściowy w podeście

Zamieszczone zdjęcia są poglądowe.

PN-EN ISO 14122-3

SCHODY MAGAZYNOWE JEZDNE

produkt na zamówienie

TP 16000

MAX 150 kg/m²

Stopnie o gęsto ryflowanej powierzchni o głębokości 20 cm, pozwalają na wygodne wejście na platformę roboczą o wymiarach 80 x 80 cm lub 100 x 100 cm w zależności od szerokości stopnia.

Pozycja robocza pracownika na platformie zabezpieczona od tyłu łańcuszkiem zapinanym w razie potrzeby.

Cała konstrukcja wykonana z profili ze stopu aluminium o podwyższonej wytrzymałości, łączonych ze sobą ocynkowanymi elementami stalowymi.

Po obu stronach schodów zamocowane są poręcze w sposób rozłączny.

Belki policzkowe podparte są na samonastawnych kołach skrętnych z hamulcem o średnicy 125 mm.

Podpora opiera się na belce stabilizatora z zamontowanymi kołami samonastawnymi z hamulcem o średnicy 160 mm.

Dostarczane do Klienta w postaci częściowo zdemontowanych podzespołów np. bieg schodów, zdemontowane poręcze, elementy złączne do montażu na miejscu.

Możliwość wykonania pomostu do 3 m ze stopniowaniem co 20 cm

Odległość między stopniami: przy kącie nachylenia 45° - 210 mm, przy kącie nachylenia 60° - 240 mm.

Schody - wysokość pomostu do 3 lub 4 m

Schody - wysokość pomostu powyżej 3 lub 4 m

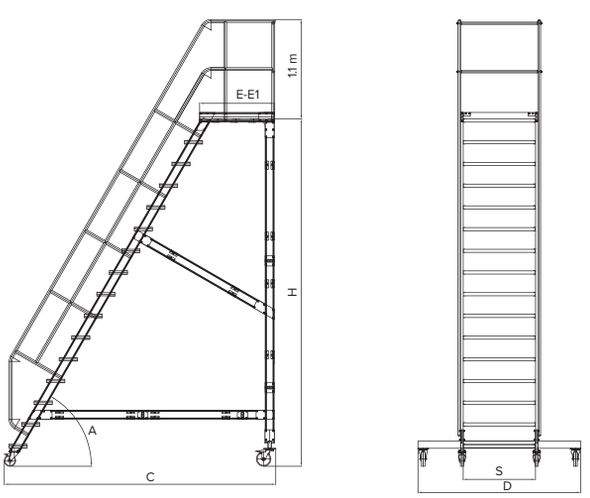

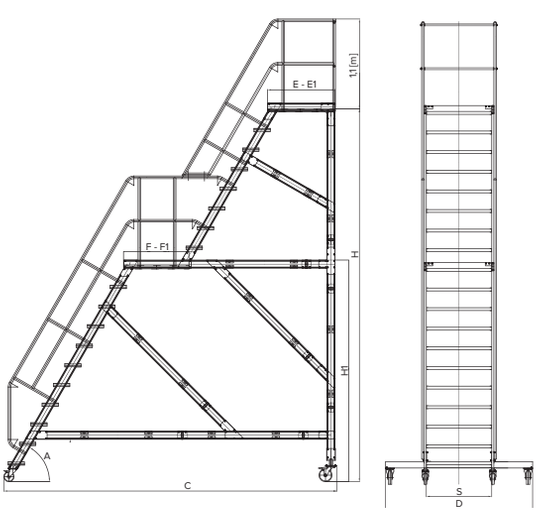

Zamieszczone zdjęcia są poglądowe.

Schody magazynowe jezdne TP 16000, kąt nachylenia 60 stopni, wysokość do pomostu do 3m

Typ		**16144**	**16145**	**16146**	**16147**	**16148**	**16149**	**16150**	**16151**
Szerokość stopni	**S** [m]	0,80							
Wymiar platformy	**ExS**[mxm]	0,80 x 0,80							
Typ		**16174**	**16175**	**16176**	**16177**	**16178**	**16179**	**16180**	**16181**
Szerokość stopni	**S** [m]	1,00							
Wymiary platformy	**E1 x S** [mxm]	1,00 x 1,00							
Kąt nachylenia	**A** [º]	60							
Ilość stopni		4	5	6	7	8	9	10	11
Wysokość do pomostu	**H** [m]	1,2	1,44	1,68	1,92	2,16	2,4	2,64	2,88
Szerokość	**D** [m]	1,2			1,4				1,6
Rozstaw dla **E x S** (0,80 x 0,80m)	**C** [m]	1,47	1,61	1,75	1,89	2,03	2,17	2,31	2,45
Rozstaw dla **E1 x S** (1,00 x1,00m)	**C** [m]	1,67	1,81	1,95	2,09	2,23	2,37	2,51	2,65

TP 16000, kąt nachylenia 60 stopni, wysokość do pomostu powyżej 3m

Typ		**16152 P**	**16153 P**	**16154 P**	**16155 P**	**16156 P**	**16157 P**	**16158 P**	**16159 P**	**16160 P**	**16161 P**	**16162 P**
Szerokość stopni	**S** [m]	0,80										
Wymiar platformy górnej	**ExS**[mxm]	0,80 x 0,80										
Wymiar platformy pośredniej	**E x S** [mxm]	0,80 x 0,80										
Typ		**16182 P**	**16183 P**	**16184 P**	**16185 P**	**16186 P**	**16187 P**	**16188 P**	**16189 P**	**16190 P**	**16191 P**	**16192 P**
Szerokość stopni	**S** [m]	1,00										
Wymiar platformy górnej	**E1 x S** [mxm]	1,00 x 1,00										
Wymiar platformy pośredniej	**E1 x S** [mxm]	1,00 x 1,00										
Kąt nachylenia	**A** [º]	60										
Ilość stopni		12	13	14	15	16	17	18	19	20	21	22
Wysokość do pomostu górnego	**H** [m]	3,12	3,36	3,6	3,84	4,08	4,32	4,56	4,80	5,04	5,28	5,52
Wysokość do pomostu pośred-niego	**H1** [m]	2,64										
Szerokość	**D** [m]	1,6		1,8					2,2			
Rozstaw dla **E x S** (0,80 x 0,80m)	**C** [m]	3,32	3,46	3,60	3,74	3,88	4,02	4,16	4,30	4,44	4,58	4,72
Rozstaw dla **E1 x S** (1,04 x 1,00m)	**C** [m]	3,72	3,86	4,00	4,14	4,28	4,42	4,56	4,70	4,84	4,98	5,12

Schody magazynowe jezdne TP 16000, kąt nachylenia 45 stopni, wysokość do pomostu do 4m

Typ		**16044**	**16045**	**16046**	**16047**	**16048**	**16049**	**16050**	**16051**	**16052**	**16053**	**16054**	**16055**	**16056**	**16057**	**16058**
Szerokość stopni	**S** [m]	0,80														
Wymiar platformy	**E** [mxm]	0,84 x 0,80														
Typ		**16074**	**16075**	**16076**	**16077**	**16078**	**16079**	**16080**	**16081**	**16082**	**16083**	**16084**	**16085**	**16086**	**16087**	**16088**
Szerokość stopni	**S** [m]	1,00														
Wymiar platformy	**E1** [mxm]	1,04 x 1,00														
Kąt nachylenia	**A** [º]	45														
Ilość stopni		4	5	6	7	8	9	10	11	12	13	14	15	16	17	18
Wysokość do pomostu	**H** [m]	1,04	1,25	1,46	1,88	1,92	2,09	2,30	2,51	2,72	2,93	3,14	3,35	3,56	3,77	3,98
Szerokość	**D** [m]	1,2				1,4				1,6				1,8		
Rozstaw dla **E x S** (0,84 x 0,80m)	**C** [m]	1,723	1,933	2,143	2,353	2,563	2,773	2,983	3,193	3,403	3,613	3,823	4,033	4,243	4,453	4,663
Rozstaw dla **E1 x S** (1,04 x 1,00m)	**C** [m]	1,923	2,133	2,343	2,553	2,763	2,973	3,183	3,393	3,603	3,813	4,233	4,27	4,443	4,653	4,863

Schody magazynowe jezdne TP 16000, kąt nachylenia 45 stopni, wysokość do pomostu powyżej 4m

Typ		**16059 P**	**16060 P**	**16061 P**	**16062 P**
Szerokość stopni	**S** [m]	0,80			
Wymiary platformy górnej	**E x S** [mxm]	0,84 x 0,80			
Wymiary platformy pośredniej	**E x S** [mxm]	0,84 x 0,80			
Typ		**16089 P**	**16090 P**	**16091 P**	**16092 P**
Szerokość stopni	**S** [m]	1,00			
Wymiary platformy górnej	**E1xS** [mxm]	1,04 x 1,00			
Wymiary platformy pośredniej	**E1 x S** [mxm]	1,04 x 1,00			
Kąt nachylenia	**A** [º]	45			
Ilość stopni		19	20	21	22
Wysokość do pomostu górnego	**H** [m]	4,19	4,40	4,61	4,82
Wysokość do pomostu pośredniego	**H1** [m]	2,93			
Szerokość	**D** [m]	1,8			2,2
Rozstaw dla **E x S** (0,84 x 0,80m)	**C** [m]	5,673	5,883	6,093	6,303
Rozstaw dla **E1 x S** (1,04 x 1,00m)	**C** [m]	6,073	6,283	6,493	6,703

UWAGA: Wymiary podane w tabeli są orientacyjne.

PN-EN ISO 14122-3

Drabex JANUSZ WILCZEK

SCHODY POMOSTOWE

produkt na zamówienie

TP 17000

MAX 150 kg/m²

Bezpieczna i stabilna konstrukcja.

Możliwość wykonania pomostu o długości do max. 3 m.

Stopnie o gł. 20 cm i gęsto ryflowanej powierzchni, wygodne poręcze.

Mała masa schodów ze względu na konstrukcję z metali lekkich, połączonych ze sobą elementami stalowymi.

Prosta obsługa schodów, wygodne przemieszczanie dzięki zastosowaniu kół jezdnych wyposażonych w nożne hamulce krętlika i obrotu koła.

Możliwość wykonania pomostu do 3m ze stopniowaniem co 20 cm.

W schodach od 3 do 5 stopni dla pomostu pow. 1,6m długości konieczność zastosowania belki stabilizującej.

Zmiana prześwitu P o 0,93 m.

Odległość między stopniami:
- przy kącie nachylenia 45 stopni - 210 mm,
- przy kącie nachylenia 60 stopni - 240 mm.

Typ		17044	17046	17048	17050	17052	17054	17056	17058	17060
Szerokość stopni	**S** [m]	0,8								
Wymiary platformy	**E x S** [m x m]	0,8 x 0,8								
Kąt nachylenia	**A** [o]	45								
Ilość stopni		3	4	5	6	7	8	9	10	11
Wysokość do pomostu	**H** [m]	0,87	1,08	1,29	1,50	1,71	1,92	2,13	2,34	2,55
Długość pomostu	**E** [m]	0,8								
Szerokość	**D** [m]	1,20					1,60			
Rozstaw dla 0,8 x 0,8 m	**C** [m]	2,06	2,48	2,90	3,32	3,74	4,16	4,58	5,00	5,42
Prześwit	**P** [m]	-	0,48	0,69	0,90	1,11	1,32	1,53	1,74	1,95

Typ		17074	17076	17078	17080	17082	17084	17086	17088	17090
Szerokość stopni	**S** [m]	1								
Wymiary platformy	**E1 x S** [m x m]	1 x 1								
Kąt nachylenia	**A** [o]	45								
Ilość stopni		3	4	5	6	7	8	9	10	11
Wysokość do pomostu	**H** [m]	0,87	1,08	1,29	1,50	1,71	1,92	2,13	2,34	2,55
Długość pomostu	**E1** [m]	1								
Szerokość	**D** [m]	1,20					1,60			
Rozstaw dla 1 x 1 m	**C** [m]	2,26	2,68	3,10	3,52	3,94	4,36	4,78	5,20	5,62
Prześwit	**P** [m]	-	0,48	0,69	0,90	1,11	1,32	1,53	1,74	1,95

Typ		17144	17146	17148	17150	17152	17154	17156	17158	17160
Szerokość stopni	**S** [m]	0,8								
Wymiary platformy	**E x S** [m x m]	0,8 x 0,8								
Kąt nachylenia	**A** [°]	60								
Ilość stopni		3	4	5	6	7	8	9	10	11
Wysokość do pomostu	**H** [m]	0,96	1,20	1,44	1,68	1,92	2,16	2,40	2,64	2,88
Długość pomostu	**E** [m]	0,8								
Szerokość	**D** [m]	1,20					1,60			
Rozstaw dla 0,8 x 0,8 m	**C** [m]	1,68	1,96	2,24	2,51	2,79	3,07	3,34	3,62	3,90
Prześwit	**P** [m]	-	0,67	0,51	0,75	0,99	1,23	1,47	1,71	1,95

Typ		17174	17176	17178	17180	17182	17184	17186	17188	17190
Szerokość stopni	**S** [m]	1								
Wymiary platformy	**E1 x S** [m x m]	1 x 1								
Kąt nachylenia	**A** [°]	60								
Ilość stopni		3	4	5	6	7	8	9	10	11
Wysokość do pomostu	**H** [m]	0,96	1,20	1,44	1,68	1,92	2,16	2,40	2,64	2,88
Długość pomostu	**E1** [m]	1								
Szerokość	**D** [m]	1,20					1,60			
Rozstaw dla 1 x 1 m	**C** [m]	1,88	2,16	2,44	2,71	2,99	3,27	3,54	3,82	4,10
Prześwit	**P** [m]	-	0,67	0,51	0,75	0,99	1,23	1,47	1,71	1,95

UWAGA: Wymiary podane w tabeli są orientacyjne. Zamieszczone zdjęcia są poglądowe.

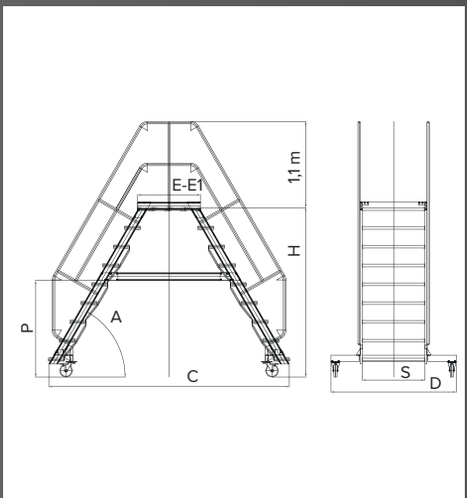

PN-EN ISO 14122-3

SCHODY PRZYSTAWNE

produkt na zamówienie

TP 18000

Bezpieczna i stabilna konstrukcja - obszerny pomost, stopnie o głębokości 20 cm i gęsto ryflowanej powierzchni, wygodne poręcze.

Mała masa schodów ze względu na konstrukcję z metali lekkich połączonych ze sobą elementami metalowymi.

Schody stacjonarne mocowane do elementów konstrukcyjnych, z pomostem lub bez pomostu.

Odległość między stopniami:
przy kącie nachylenia 45° - 210 mm,
przy kącie nachylenia 60° - 240 mm.

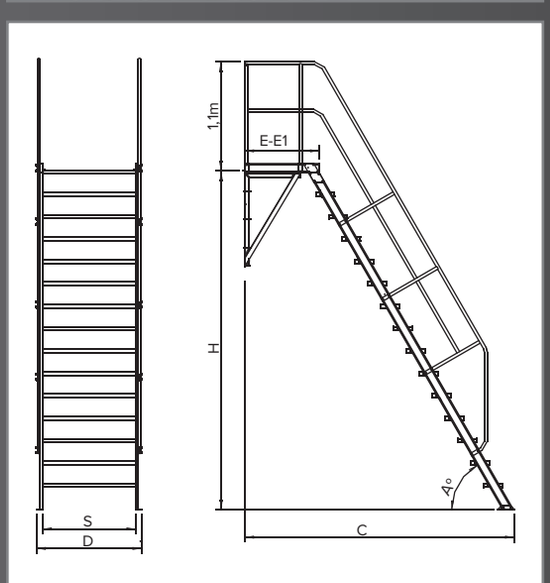

Typ		18044	18046	18048	18050	18052	18054
Szerokość stopni	**S** [m]	0,8					
Wymiary platformy	**E x S** [mxm]	0,8 x 0,8					
Długość platformy	**E** [m]	0,8					
Szerokość	**D** [m]	0,95					
Kąt nachylenia	**A** [°]	45					
Ilość stopni		4	6	8	10	12	14
Wysokość do pomostu	**H** [m]	1,04	1,46	1,88	2,30	2,72	3,14
Rozstaw dla E (0,80x0,80m)	**C** [m]	1,80	2,22	2,64	3,06	3,48	3,90

Typ		18074	18076	18078	18080	18082	18084
Szerokość stopni	**S** [m]	1					
Wymiary platformy	**E1 x S** [m x m]	1 x1					
Długość platformy	**E1** [m]	1					
Szerokość	**D** [m]	1,15					
Kąt nachylenia	**A** [°]	45					
Ilość stopni		4	6	8	10	12	14
Wysokość do pomostu	**H** [m]	1,04	1,46	1,88	2,30	2,72	3,14
Rozstaw dla E1 (1,00x1,00 m)	**C** [m]	2	2,42	2,84	3,26	3,68	4,1

Typ		18144	18146	18148	18150
Szerokość stopni	**S** [m]	0,8			
Wymiary platformy	**ExS** [m x m]	0,8 x 0,8			
Długość platformy	**E** [m]	0,8			
Szerokość	**D** [m]	0,95			
Kąt nachylenia	**A** [°]	60			
Ilość stopni		4	6	8	10
Wysokość do pomostu	**H** [m]	1,24	1,72	2,2	2,68
Rozstaw dla E 0,8 x0,8m	**C** [m]	1,51	1,78	2,06	2,34

Typ		18174	18176	18178	18180
Szerokość stopni	**S** [m]	1			
Wymiary platformy	**E1xS** [m x m]	1 x 1			
Długość platformy	E1 [m]	1			
Szerokość	**D** [m]	1,15			
Kąt nachylenia	**A** [°]	60			
Ilość stopni		4	6	8	10
Wysokość do pomostu	**H** [m]	1,24	1,72	2,2	2,68
Rozstaw dla E1 (1 x 1m)	**C** [m]	1,71	1,98	2,26	2,54

UWAGA: Wymiary podane w tabeli są orientacyjne.
Zamieszczone zdjęcia są poglądowe.

KONSTRUKCJE SPECJALNE

Firma Drabex w odpowiedzi na coraz liczniejsze zapytania dotyczące indywidualnych rozwiązań konstrukcyjnych ze strony Klientów proponuje wykonanie specjalnych pomostów, platform, rusztowań, schodów, drabin itp.

W oparciu o dokumentację własną, uwzględniając warunki techniczne eksploatacji lub wykorzystując dokumentację techniczną Klienta, staramy się wykonać konstrukcje spełniające specyficzne wymagania. Zapewniamy, że projektowane konstrukcje specjalne są zgodne z obowiązującymi normami bezpieczeństwa.

Szukasz pomostu, platformy, rusztowania lub schodów i nie znalazłeś ich w naszej standardowej ofercie, skontaktuj się ze specjalistą.

Zadzwoń tel. 52 581 77 77 lub napisz drabex@drabex.com

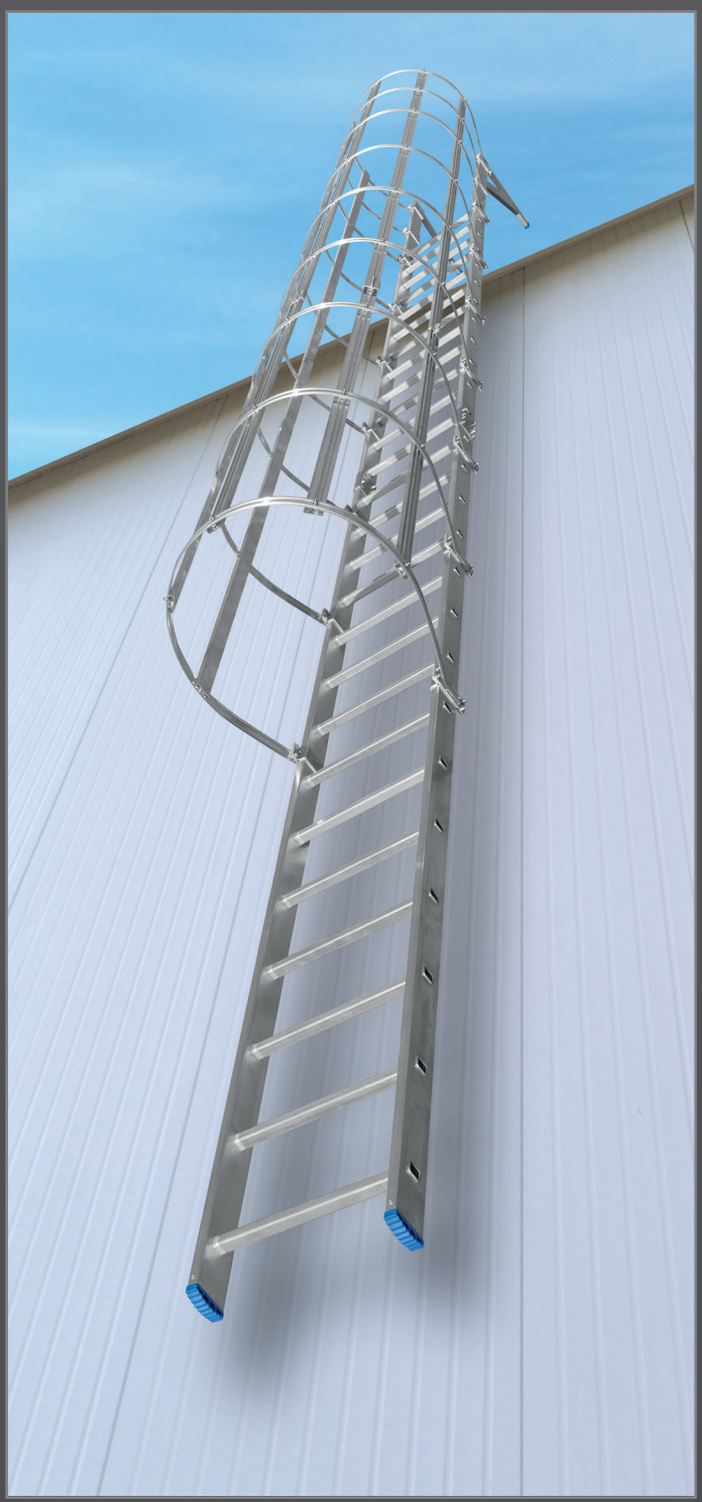

Drabina wejściowa zewnętrzna

KONSTRUKCJE SPECJALNE

Specjalistyczne zestawy rusztowań jezdnych z platformami roboczymi

KONSTRUKCJE SPECJALNE

PLATFORMY SERWISOWE - OBSŁUGA MASZYN I URZĄDZEŃ

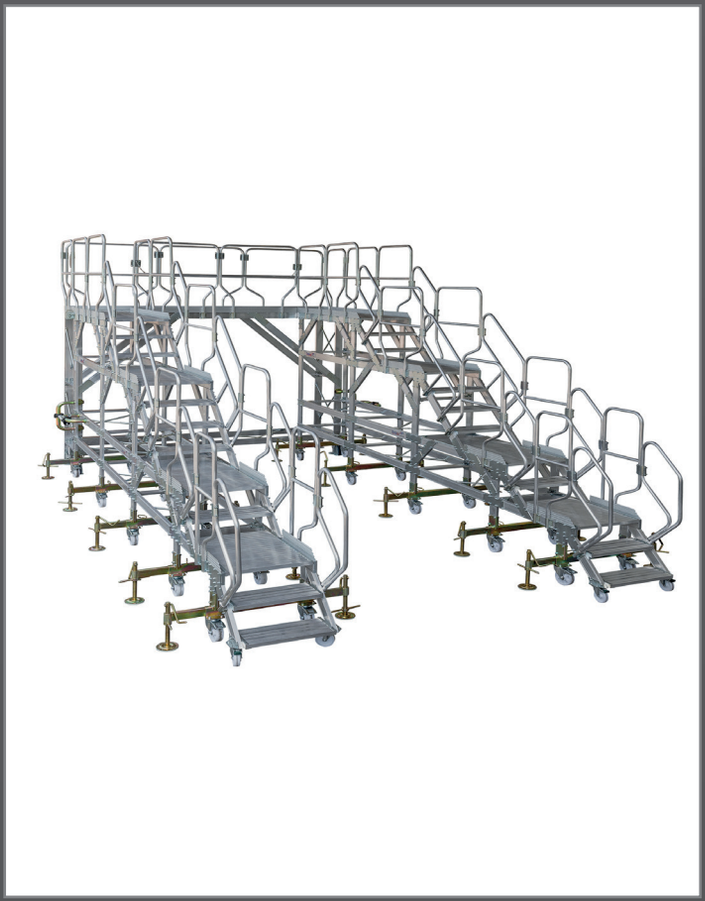

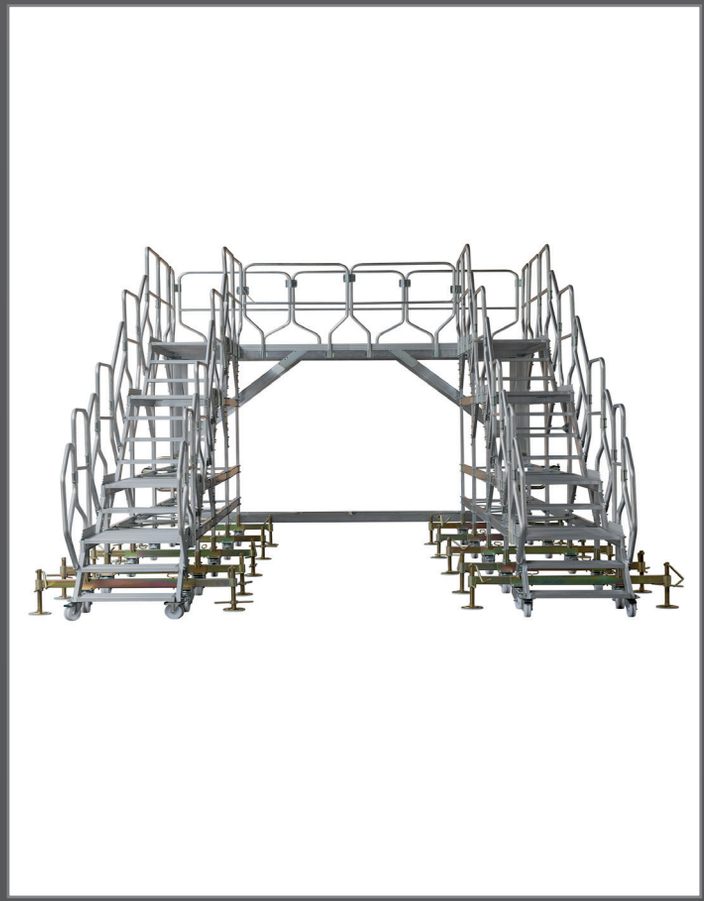

ISO 9001

KONSTRUKCJE SPECJALNE

Schody jezdne do produkcji wagonów

Rusztowanie montażowe do szyb autobusowych

Schody specjalne jezdne z wydłużonym podestem

KONSTRUKCJE SPECJALNE

Platforma montażowa

Platforma montażowa

Schody do obsługi pojazdów szynowych

Schody do obsługi silnika śmigłowców

AKCESORIA DO DRABIN

Półka pomocnicza aluminiowa
nr kat. 3990 (0,25 x 0,25 m). Możliwość używania jako praktycznej półki na narzędzia lub wygodnego podestu. Antypoślizgowa ryflowana powierzchnia. Obciążenie do 150 kg. Pasuje do drabin 3200, 4000, 4200, 6000.

Uniwersalna podpora wyrównawcza
nr kat. 99910. Ułatwia pracę przy nawisach, wyłomach muru, nawisach dachów. Możliwość regulacji wsporników teleskopowych w zakresie od 0,50 m do 0,70 m. Pasuje do drabin: 2000, 2300, 3200, 4000, 4200. Wym. po złożeniu 0,55x0,50x0,06 m.

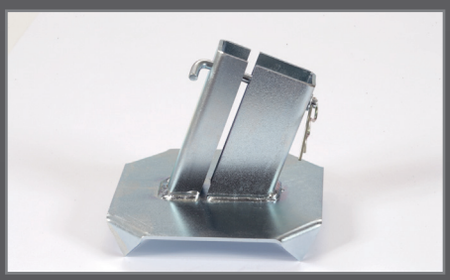

Stopy na miękkie podłoże
Przeciwdziałają zapadaniu się drabiny w miękkie podłoże.
Profil 60 x 20 nr kat. 4001.13.00
Profil 73 x 25 nr kat. 4001.12.00
Profil 85 x 25 nr kat. 4001.11.00

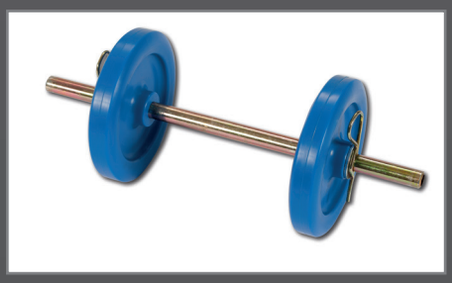

Zestaw kółek do ścian
Zestaw do samodzielnego montażu. Zapobiega niszczeniu elewacji (fasady) budynków podczas użytkowania drabiny. Nr kat. 4001.10.00

Blokada na szczeble
Służy do ustalania wysokości drabiny.
Blokada 58 nr kat. 3000.00.02
Blokada 75 nr kat. 3000.00.03
Blokada 85 nr kat. 4003.00.01

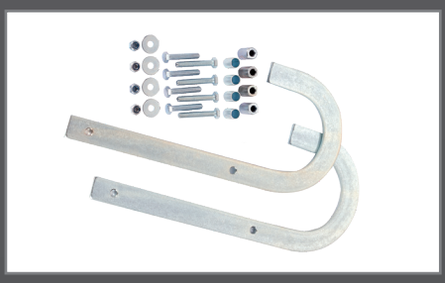

Hak do drabin
nr kat. 2100.01.00. Hak do drabiny umożliwiający zawieszenie jej na rurach okrągłych, prętach. Haki o innych kształtach dostępne na zamówienie. Służy do spajania pobocznic.

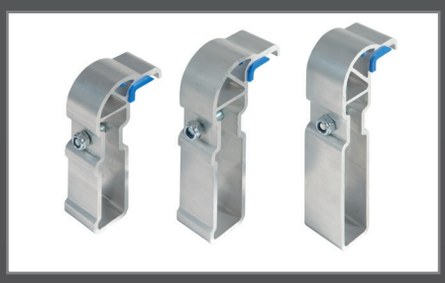

Prowadnice
Prowadnica 58 nr kat. 3001.00.02.00
Prowadnica 75 nr kat. 3000.00.19.00
Prowadnica 85 nr kat. 4003.00.05.00
Prowadnice wykonane ze stali z wbudowanymi elementami ślizgowymi - zapewniają stabilność drabiny.

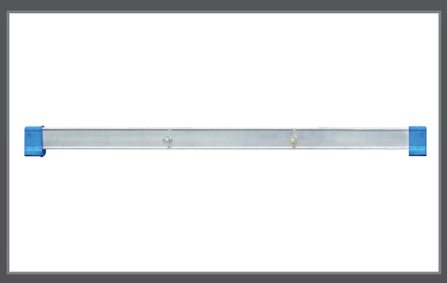

Belka stabilizująca
Służy do stabilizacji drabiny.
Rodzaj belki w zależności od typoszeregu drabiny.

Stopki
Pełnią funkcję antypoślizgową.

73 x 25

85 x 25

75 x 30 lub 58 x 25

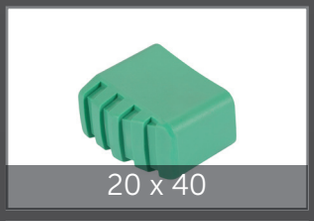
20 x 40

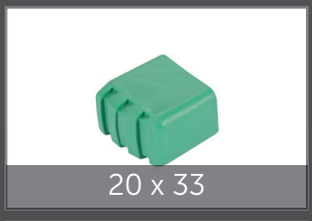
20 x 33

60 x 20

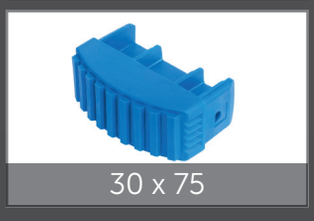
30 x 75

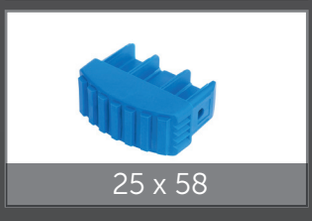
25 x 58

Poręcz do schodów TP 8043, 8044
nr kat. 8043.03

Poręcz do schodów TP 8055, 8054
nr kat. 8053.03

AKCESORIA DO RUSZTOWAŃ

Zespół kotwiący
nr kat. 220.09 (1,27 m) - do RA 1100, RA 1100S. nr kat. 310.08 (1,77 m) - do RA 1100. Służy do zamocowania rusztowania do ściany.

Podpora schodowa
nr kat. 410.10. Służy do ustawienia rusztowania na podłożu o różnych poziomach (RA 330). Możliwość regulacji do 600 mm.

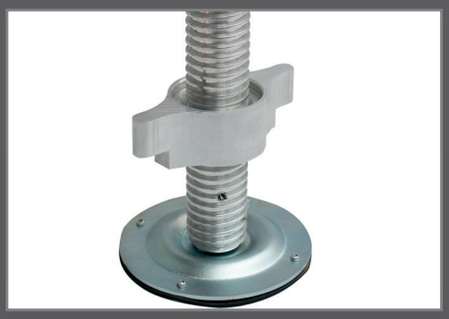

Stopy regulowane
nr kat. 220.10 do RA 600. nr kat. 310.11 do RA 1120,1120S, 1130, 1130S. Mają zastosowanie w rusztowaniach zamiast zespołów jezdnych.

Obciążnik balastowy
nr kat. 100.11. Służy do balastowania rusztowań. Waga 10 kg.

Zawias przegubu
nr kat. 310.02.03. Służy do mocowania podpory do RA 600 i RA 1100.

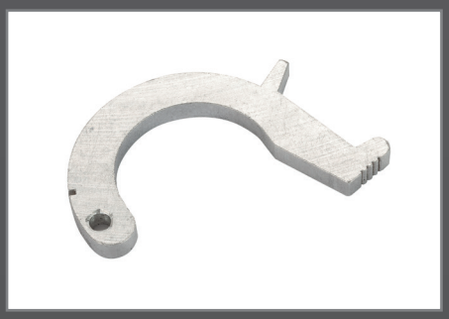

Zapadka poręczy (języczek)
nr kat. 310.05.00.03.
Do rusztowań typu 1100.

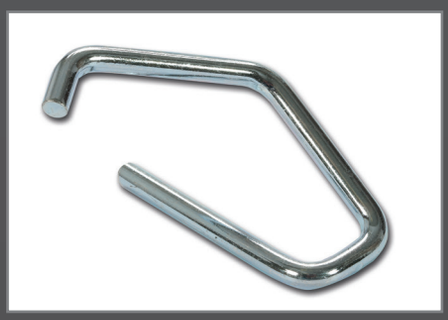

Przetyczki ramki
nr kat. 310.03.00.05
Do rusztowań typu 600 i typu 1100.

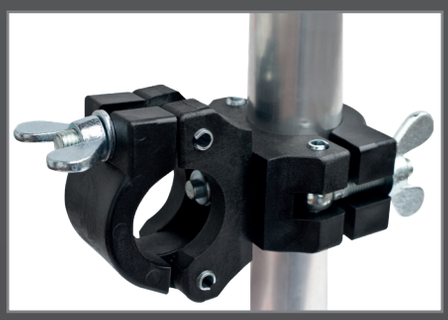

Zawias stały komplet (złącze krzyżowe)
nr kat. 310.08.02. Uniwersalny zawias skrętny służący do mocowania elementów balastowych o średnicy 50/50.

Hak poręczy (hak spawany)
nr kat. 310.05.00.04
Do rusztowań typu 1100.

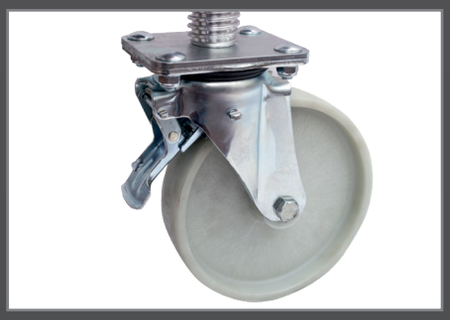

Zestaw kołowy
twardy (nr kat. 220.01 - do RA 600, nr kat. 310.01 - do RA 1100) lub miękki (nr kat. 220.01/A - do RA 600).

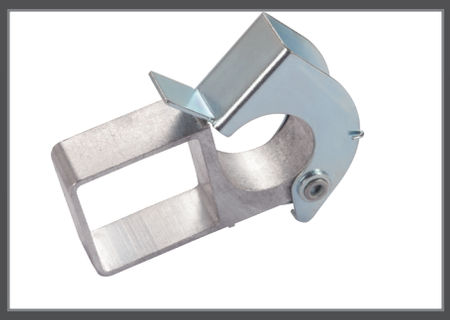

Zaczep kompletny hak do podestu, poręczy i stężenia
nr kat. 220.07.01.00
Do rusztowań typu RA 600 i RA 330.

FASSO

PPHU „FASSO" Sławomir Wilczek to firma prywatna z jednoosobową formą własności. Powstała w 2003 roku jako firma wydzielona z P.P.H. „ DRABEX" Janusz Wilczek, a jej misja oparta jest na produkcji mebli z aluminium, stali i skóry.

W ten sposób powstała nieformalna Grupa Drabex, która dzięki mądrej polityce inwestycyjnej rozwinęła się do dzisiejszego kształtu. Każda z firm realizuje własne zadania oraz inwestycje wspólne - w ramach Grupy.

KRZESŁA I STOŁY

ALDENO

ALICE

AUSTIN

BRADY

DIEGO

DONATO

EDEN

FREER

HUGO

KARNES

KARVAL

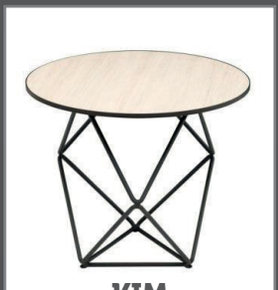
KIM

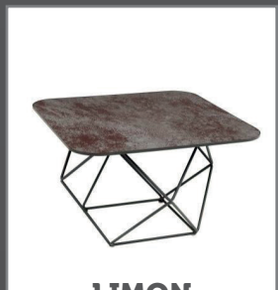
LIMON

VICTORIA

MASON

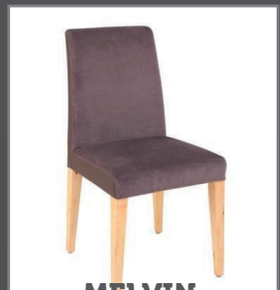
MELVIN

NARA

KATANIA

PALERMO

OLIVIER

RIVIERA

ROY

T65

MANVEL

konstrukcja złożona ze schodów magazynowych oraz rusztowań

schody z opuszczanymi barierkami

schody lewe i prawe do serwisu pojazdów szynowych, powietrznych, autobusów

zespół schodów jezdnych dla portów lotniczych

schody lewe i prawe do serwisu pojazdów szynowych, powietrznych, autobusów

schody specjalne

schody z opuszczanymi barierkami

Drabex®
JANUSZ WILCZEK

P.P.H. Drabex Janusz Wilczek,
ul. Stalowa 1, 85-453 Bydgoszcz
tel. 52/581 77 77, fax 52/581 89 99

dział handlowy tel. 52/584 84 56
drabex@drabex.com
www.drabex.com